Robótki dla każdego

Wydanie bezpłatne
Zima 2015/2016

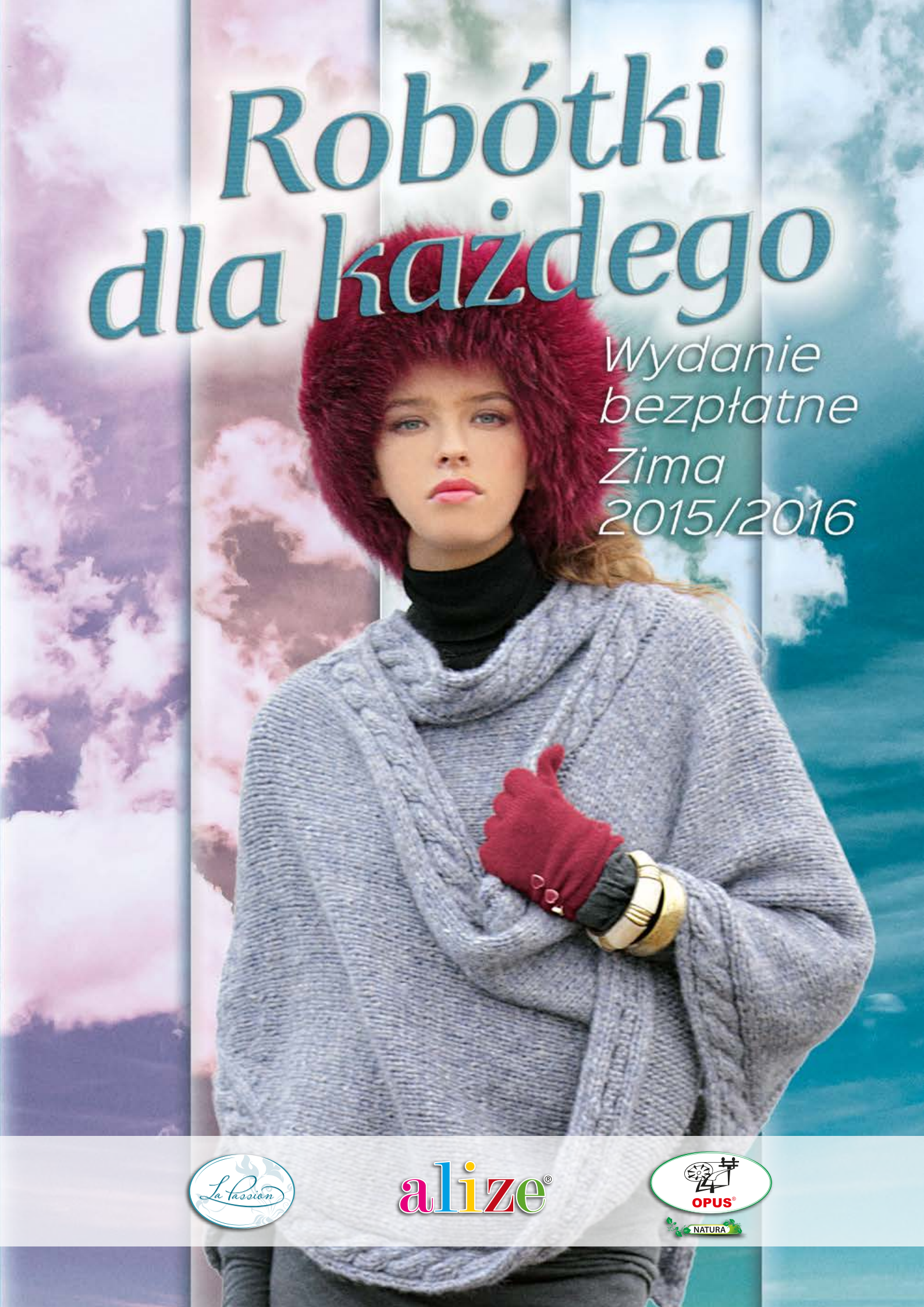

La Passion

alize®

OPUS®

NATURA

alize

Marka, której nie trzeba przedstawiać

Doskonałej jakości włóczki, znane i cenione od 1984 roku.

Lanagold Fine

Wysokiej jakości włóczka z dużą domieszką wełny.
51 % akryl, 49% wełna, 100 g / 390 m

Mohair Classic New

Nowa odsłona cenionej włóczki.
25% moher, 24% wełna, 51% akryl, 100 g / 200 m

Alpaca Royal

Mieszanka dla bardzo delikatnej skóry.
55% akryl, 30% alpaka, 15% wełna; 100 g / 250 m

Lanagold 800

OSIEMSET metrów na motku!
51 % akryl, 49% wełna, 100 g / 800 m

Diva / Diva Batik

Cienka i wydajna w najbardziej zwariowanych kolorach
100% mikrofibra, 100 g / 350 m

Cashmira

Czysta wełna – sama natura.
100% wełna, 100 g / 300 m

Kid Royal

Najcieńsza włóczka jaką kiedykolwiek zobaczysz!
62% Kid Mohair, 38% poliamid, 25 g / 250 m

Burcum Klasik / Çizgi

Miękka, hipoalergiczna, w dużym wyborze kolorystycznym.
100% akryl, 100 g / 210 m

Flower

Szczypta humoru do Twoich projektów.
25% wełna, 70% akryl, 5% poliamid; 100 g / 80 m

Happy Baby

Miękkość i delikatność w sam raz dla najmłodszych.
65% akryl, 35% poliamid, 100 g / 350 m

OPUS®

Biały golf z warkoczem

Biały golf z warkoczem

Materiał: *450 g włóczki Opus Benia, druty 5 i 7 mm*

Rozmiar: *38-40*

Próba ściegu: *18 rzędów, 12 oczek = 10 x 10 cm*

Wykonanie:

Przód:

Na druty 5 mm nabieramy 65 oczek (50 cm) i przerabiamy 10 rzędów wzorem ściągacza: 2 oczka lewe, 2 oczka prawe. Zmieniamy druty na 7 mm i przerabiamy następująco: 23 oczka prawe, 2 oczka lewe, warkocz 15 oczek według Schematu nr 1, 2 oczka lewe i 23 oczka prawe. Przerabiamy w ten sposób 80 rzędów (46 cm). Na tej wysokości rozpoczynamy odejmowanie oczek na podkroje pach z obu stron. Zamykamy 1 x 3 oczka, 1 x 2 oczka, 5 x 1 oczko w co drugim rzędzie. Razem z odejmowaniem oczek na pachy zamykamy oczka na podkrój dekoltu 18 oczek: zakańczamy 10 środkowych oczek i z każdej ze stron 2 x 2 oczka i następnie robić prosto 36 rzędów (20 cm), zakończyć z obu stron 2 x 5 oczek, 1 x 4 oczka (14 oczek) na ramiona.

Tył:

Wykonać tak samo jak przód, tylko nabieramy 62 oczka, nie wykonujemy warkocza a dekolt zakańczamy razem z ramionami.

Rękaw:

Na druty 5 mm nabieramy 30 oczek i robimy 14 rzędów ściągacza 2 oczka lewe, 2 oczka prawe, zmieniamy druty na 7 mm i przerabiamy ściegiem lewo/prawy 70 rzędów (38 cm) do podkroju główki rękawa dodając z obu stron po 7 oczek co 10 rząd. Na wysokości 46 cm (razem ze ściągaczem) mają być 44 oczka (34 cm), na główkę rękawa odejmujemy z obu stron po 3 oczka, 4 x 1 oczko w co drugi rząd, 3 x 1 oczko co czwarty rząd, 3 x 1 oczko co drugi rząd, 6 x 1 oczko w każdym rzędzie. Pozostałe 6 oczek zakańczamy.

Golf:

Nabieramy 34 oczka na druty 7 mm i przerabiamy według Schematu nr 2 do wysokości 70 cm (126 rzędów). Zamykamy oczka.

Wykończenie:

Zszywamy wszystkie elementy, doszywamy golf.

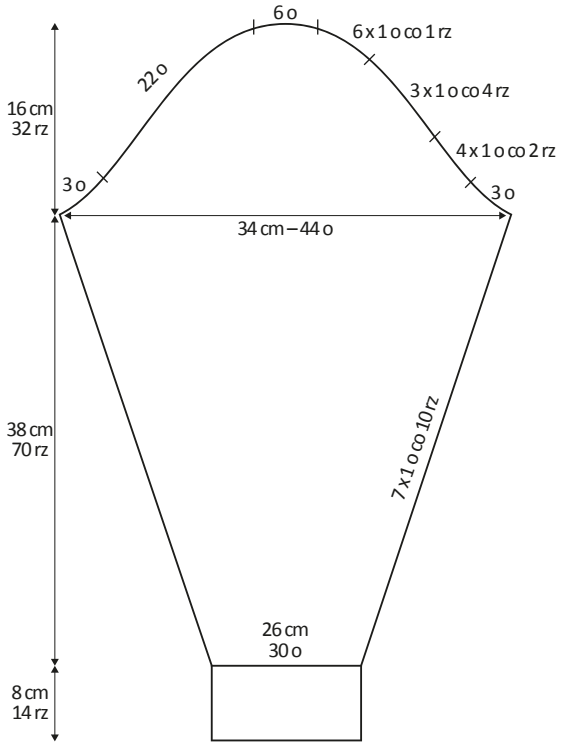

Rys. 2 – Rękaw swetra

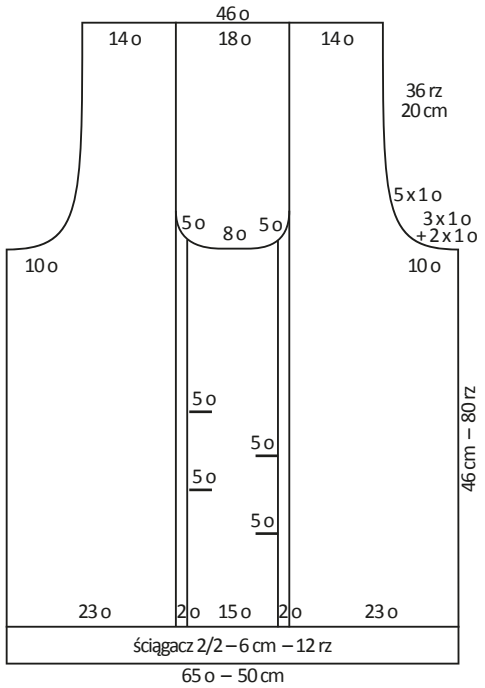

Rys. 1 – Przód swetra

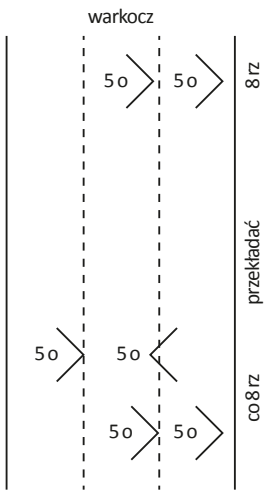

Schemat 1 – Warkocz

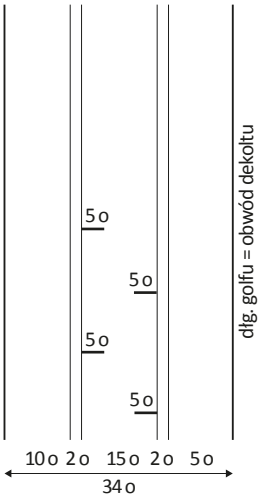

Schemat 2 – Golf

alize®

Prezent dla malucha

Prezent dla malucha

(Sweterek, kamizelka, czapeczka, buciki i kocyk)

Materiał: *Włóczka* ***Alize Happy Baby*** *kolor 218 – 600 g, druty na żyłce 4 mm*

Rozmiar: *3-9 miesięcy*

Wzór podstawowy: *ścieg francuski (oczka prawe na prawej i lewej stronie)*

Kocyk:

Nabieramy 200 oczek i przerabiamy ściegiem francuskim do wysokości 6 cm. Kontynuujemy ścieg francuski na 14 oczkach z jednego i drugiego końca robótki natomiast pozostałe 172 oczka przerabiamy według schematu nr 1. Po osiągnięciu długości 80 cm od początku robótki powracamy do ściegu francuskiego na całości i przerabiamy nim kolejne 6 cm. Zakańczamy wszystkie oczka.

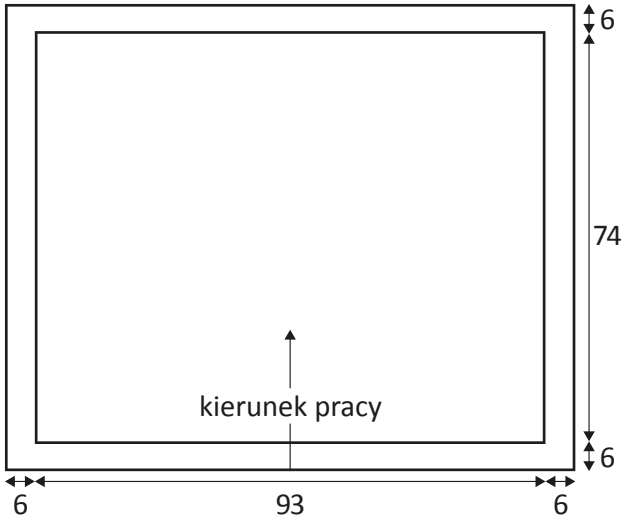

Rys. 1 – Wykonanie kocyka

Sweterek:

Nabieramy 74 oczka. Przerabiamy 6 rzędów ściegiem francuskim. W dalszej części robótki będziemy przerabiać ścieg francuski jedynie na 6 oczkach po obu brzegach robótki. Dodatkowo pamiętamy o 6 otworach na guziki, które musimy rozmieścić na prawym froncie robótki w 5 cm odstępach. Natomiast oczka w środkowej części przerabiamy następująco: oczko lewe, oczko prawe przerabiamy 10 rzędów, następnie dodajemy jedno oczko przy każdym oczku lewym i przerabiamy kolejne 10 rzędów systemem 2 oczka lewe, oczko prawe, następnie dodajemy kolejne oczko przy oczkach lewych i kolejne 10 rzędów przerabiamy 3 oczka lewe, oczko prawe i następnie znów dodajemy jedno oczko przy oczkach lewych i kolejne 7 rzędów przerabiamy 4 oczka lewe, oczko prawe. Następnie przerabiamy 2 rzędy samych oczek lewych i 2 rzędy samych oczek prawych. Podczas całej pracy pamiętamy o brzegach przerabianych ściegiem francuskim i otworach na guziki.

Teraz przystępujemy do podziału pracy na poszczególne elementy: 46 oczek na jedną stronę przodu, 60 oczek na rękaw, 72 oczka na tył, 60 oczek na drugi rękaw i 46 oczek na drugą część przodu.

Rękaw:

60 oczek przeznaczonych na rękaw przerabiamy według schematu nr 1 przez 15 cm, następnie zmieniamy ścieg na francuski i przerabiamy nim 6 rzędów. Zamykamy wszystkie oczka. To samo robimy z drugim rękawem.

Przody i tył:

Przerabiamy odpowiednią ilość oczek dla każdego elementu (patrz podział) według Schematu nr 1 przez 20 cm. Następnie przechodzimy na ścieg francuski którym przerabiamy 6 rzędów i zamykamy wszystkie oczka.

Kamizelka:

Przód:

Nabieramy 42 oczka, przerabiamy 6 rzędów ściegiem francuskim. W kolejnych rzędach, podobnie jak dla sweterka, 6 oczek plisy będzie nadal przerabiane ściegiem francuskim. Pamiętamy o otworach na guziki na plisie w odstępach 5 cm jeden od drugiego. Pozostałe 36 oczek przerabiamy według Schematu nr 1 przez kolejne 15 cm. Następnie przystępujemy do wycięcia na rękę. W następnych 8 rzędach zmniejszamy 1 oczko w kierunku ciała. Pamiętamy iż cały czas oprócz plisy kontynuujemy schemat. Po uzyskanie wymiaru 25,5 cm rozpoczynamy wycięcie na kołnierz w następujący sposób: Zmniejszamy 6 + 2 + 2 + 4 oczka (zaczynamy od oczek ściegu francuskiego). Pozostałą część przerabiamy według schematu do otrzymania długości 34 cm. Zamykamy oczka. Drugą część przodu wykonujemy w ten sam sposób pomijając jedynie otwory guzikowe.

Tył:

Nabieramy 70 oczek i przerabiamy 6 rzędów ściegiem francuskim. Kolejne 15 cm przerabiamy według schematu. Następnie po obu stronach zamykamy oczka na otwory na ręce w ten sam sposób jak dla przodów. Przerabiamy według schematu do 34 cm długości i zamykamy oczka.

Wykończenie:

Kołnierz + wycięcia:

Robimy osobno każdy element ale w ten sam sposób. Zbieramy oczka dookoła kołnierza (i wycięć na ręce) Przerabiamy 6 rzędów ściegiem francuskim i zamykamy oczka.

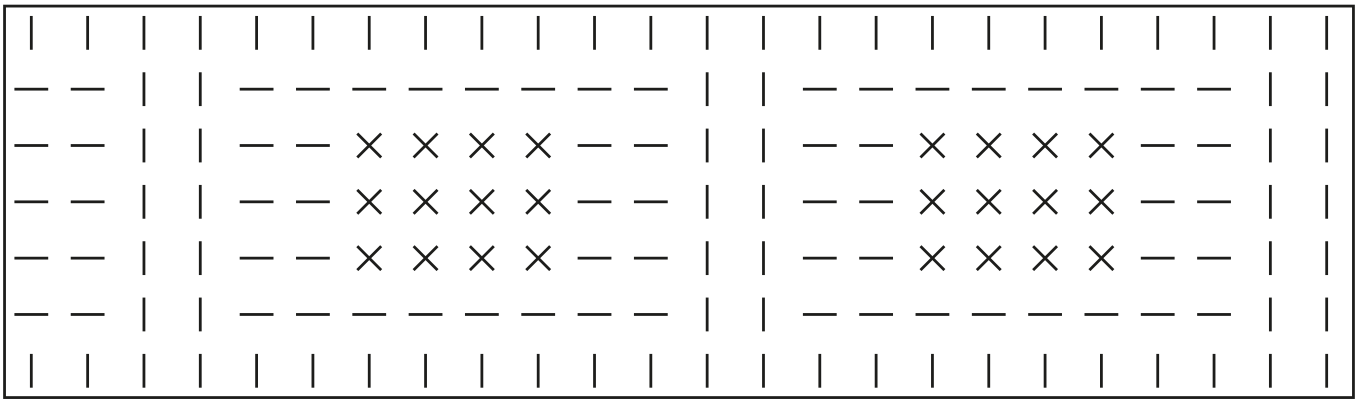

Schemat 1 – Wzór

— *Oczko prawe* | *Oczko lewe* × *Przekładamy oczko na drut pomocniczy następne przerabiamy na prawo, wracamy do oczka z drutu pomocniczego i też przerabiamy na prawo.*

Czapka:

Nabieramy 140 oczek i przerabiamy 6 rzędów ściegiem francuskim. Zamykamy po 33 oczka z każdej ze stron robótki. Pozostałe przerabiamy następująco: 6 oczek francuskim, 62 oczka wg schematu, 6 oczek francuskim. Kiedy długość robótki osiągnie 14,5 cm 18 oczek w środku przerabiamy oczka prawe. Natomiast pozostałe po obu stronach 11 cm odcinki zmniejszamy o 2 oczka z każdej ze stron w każdym kolejnym rzędzie. Kiedy zostanie już nam tylko 18 środkowych oczek zmieniamy ścieg na francuski i przerabiamy nim 4 rzędy, w następnym zamykamy po 2 oczka z każdej ze stron, przerabiamy jeszcze jeden rząd w całości i zamykamy wszystkie oczka.

Buciki:

Nabieramy 52 oczka i przerabiamy 10 rzędów ściegiem francuskim. Następnie dodajemy na 12 środkowych oczkach schemat i w kolejnych 9 rzędach zamykamy po 1 oczku z każdej ze stron robótki. Następnie przerabiamy 2 kolejne rzędy ściegiem francuskim (wszystkie oczka) i zamykamy.

Wykończenie bucika:

Nabieramy 18 oczek i przerabiamy ściegiem ściągacza (2 oczka lewe, 2 oczka prawe) przez 30 cm. Następnie symetrycznie dodajemy dwa otwory na guziki. Przerabiamy ściągaczem kolejne 2 cm i zamykamy wszystkie oczka. Doszywamy element do bucika. W ten sam sposób wykonujemy drugi but.

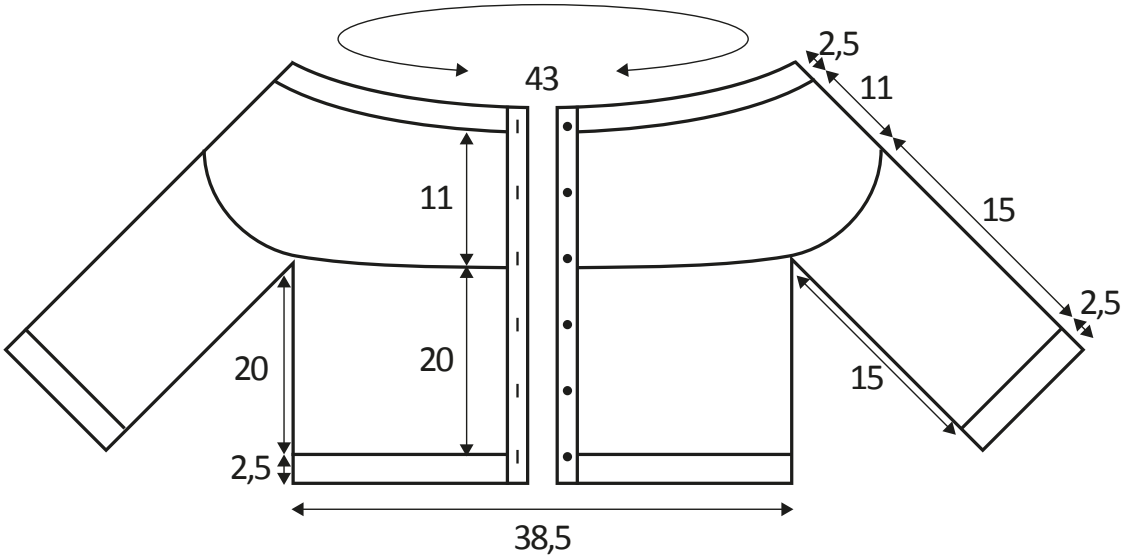

Rys. 2 – Sweterek

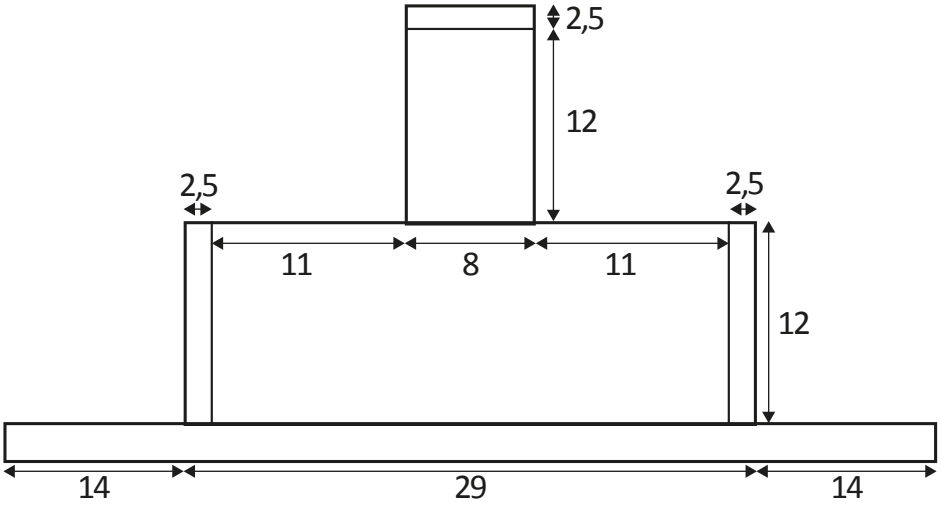

Rys. 3 – Czapka

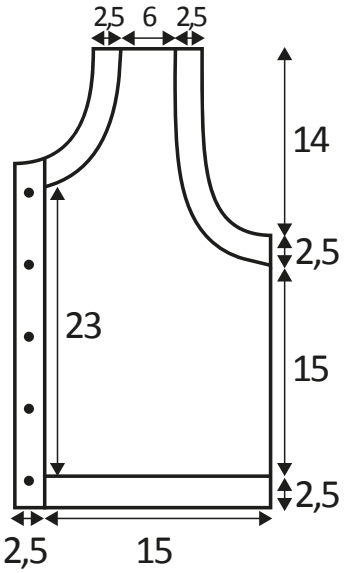

Rys. 4 – Kamizelka

Czapka i komin

Materiały:

Włóczka: *La Passion Bracen – 400 g*

Czapka – druty 6 mm i 8 mm z żyłką lub druty pończosznicze.

Komin – druty 8 mm z dłuższą żyłką.

Dodatkowo – znacznik (może to być kawałek włóczki związanej w kółeczko) do oznaczania początku okrążenia oraz igła dziewiarska do chowania nitek.

Próbka ściegu:

Kwadrat 10 x 10 cm na drutach 8 mm ściegiem gładkim prawym = 8 o. i 13 rz.

Oznaczenia:

op - oczka prawe, ***ol*** - oczka lewe, ***2opr*** - 2 oczka prawe przerobione razem jako jedno oczko, ***okr***. - okrążenie, * * - powtarzać opis znajdujący się pomiędzy gwiazdkami.

Opis:

Komplet wykonywany jest w okrążeniach, jednak można go wykonać również w rzędach i na końcu zszyć. W takim wypadku należy dodać dwa oczka brzegowe do robótki i dostosować sposób przerabiania ściegów.

Ściegi:

Ścieg gładki prawy w okrążeniach: w każdym okrążeniu przerabiać oczka prawe

Ścieg gładki prawy w rzędach: na prawej stronie roboty przerabiać oczka prawe, a na lewej oczka lewe.

Ściągacz 2/2 w okrążeniach: w każdym okrążeniu przerabiać *2op, 2ol*

Ściągacz 2/2 w rzędach: na prawej stronie roboty przerabiać *2op, 2ol*, a na lewej tak jak wychodzi (oczka prawe nad prawymi, lewe nad lewymi)

Wykonanie:

Czapka

Drutami 6 mm nabrać 40 oczek, połączyć je w okrążenie, umieszczając znacznik w miejscu łączenia i przerabiać 6 okr. ściągaczem 2/2. Od kolejnego okr. zmienić druty na 8 mm i przerabiać następująco:

7. okr.: *8op, dodać 1op (np. z poprzecznej nitki poprzedniego rzędu)* (= 45 o.)

8. – 28. okr.: op

29. okr.: *3op, 2opr* (= 36 o.)

31. okr.: *2op, 2opr* (= 27 o.)

33. okr.: *1op, 2opr* (= 18 o.)

34 okr.: *2opr* (= 9 o.)

Przeciągnąć włóczkę przez 9 o. i ściągnąć w kółeczko.

Komin

Drutami 8 mm nabrać 120 oczek, połączyć je w okrążenie, umieszczając znacznik w miejscu łączenia i przerabiać 6 okrążeń ściągaczem 2/2, 18 okrążeń ściegiem gładkim prawym i 6 okrążeń ściągaczem 2/2.

Wzór i zdjęcia wyrobu dzięki uprzejmości p. Renaty Witkowskiej:
http://dziergawki.blogspot.com
http://sposobynadziergawki.blogspot.com
http://wloczkinadziergawki.blogspot.com

Poncho z torebką

Poncho z torebką

Materiał: *550 gr włóczki La Passion Freesia, druty 7 mm*

Rozmiar: *38-40*

Próba: *10 x 10 cm = 20 rzędów, 12 oczek*

Wykonanie:

Poncho

Tył:

Na druty 7 mm nabrać 60 oczek (48 cm) i przerobić ściegiem angielskim 8 rzędów, zmienić ścieg na ryżowy i przerobić kolejne 16 rzędów. Następnie zmienić ścieg na dżersej lewo/prawy i zrobić 30 rzędów prosto odejmując co 10 rząd po 1 oczku z każdej ze stron. Następnie z obu stron po 5 końcowych oczek przerobić ściegiem angielskim (otwory na ręce) i też odjąć po 1 oczku z każdej ze stron (60 o. – 12 o. = 48 o.). Na wysokości 51 cm robić ściegiem ryżowym przez 10 rzędów (5 cm) i odjąć na zaokrąglenia ramion 3 x 1 oczko z każdej ze stron oraz na ramiona zamknąć 10 oczek. Pozostałe 26 oczek zamknąć.

Lewy przód:

Nabrać 32 oczka i wykonać ściegiem angielskim 8 rzędów następnie ściegiem ryżowym przerobić 16 rzędów. Z prawej strony robótki zrobić plisę z 5 oczek ściegiem angielskim. Po ściegu ryżowym przerabiać ściegiem dżersejowym tak jak z tyłu. Odejmujemy oczka i robimy otwory na ręce. Na wysokości 55 cm zrobić podkrój dekoltu, 5 oczek plisy odłożyć na agrafkę, następnie odjąć 11 oczek w co drugim rzędzie. Pozostałe oczka zamknąć w ten sam sposób jak z tyłu.

Prawy przód:

Wykonać tak samo jak lewa stronę do wysokości 48 cm, dodać do plisy 5 o i wykonać szeroką plisę ściegiem angielskim (10 oczek). Na wysokości 61 cm wykonać podkrój na dekolt w ten sam sposób jak na lewym przodzie, z tą różnicą, że na agrafkę odłożyć 10 oczek pliski. Wszystkie oczka z podkroju dekoltu nabrać na drut (60 oczek) i ściegiem angielskim robimy 10 rzędów, następnie wszystkie oczka zakańczamy. Zszywamy boki oraz zaokrąglenia ramion.

Torebka

Włóczka: *La Passion Freesia 100 g – 125 m*

Druty: *7 mm*

Próbka jak w przypadku poncho.

Wykonanie:

Na druty 7 mm nabrać 34 oczka i wykonać ściągaczem 1/1 4 rzędy, następnie ściegiem dżersejowym robić do wysokości 22 cm (14 rzędów). Zmienić ścieg na ryżowy i wykonać 7 cm (14 rzędów), potem znów dżersejem 35 rzędów oraz 4 rzędy ściągaczem 1/1 i zakończyć wszystkie oczka.

Pasek do torebki

Nabrać 10 oczek i ściegiem ryżowym zrobić 14 rzędów, z obu stron odjąć po 1 oczku (8 oczek) i następnie po 14 rzędach znowu odjąć po 1 oczku (6 oczek), dalej robić pasek do długości 60 cm. Dodać z obu stron po 1 oczku i po 14 rzędach znowu dodać po 1 oczku (10 oczek). Zakończyć.

Wykończenie:

Pasek przyszyć do torebki zaczynając od jej dna.

Wykonać 2 kieszenie z 11 oczek ściegiem angielskim na wysokość 20 rzędów i przyszyć je z przodu torebki.

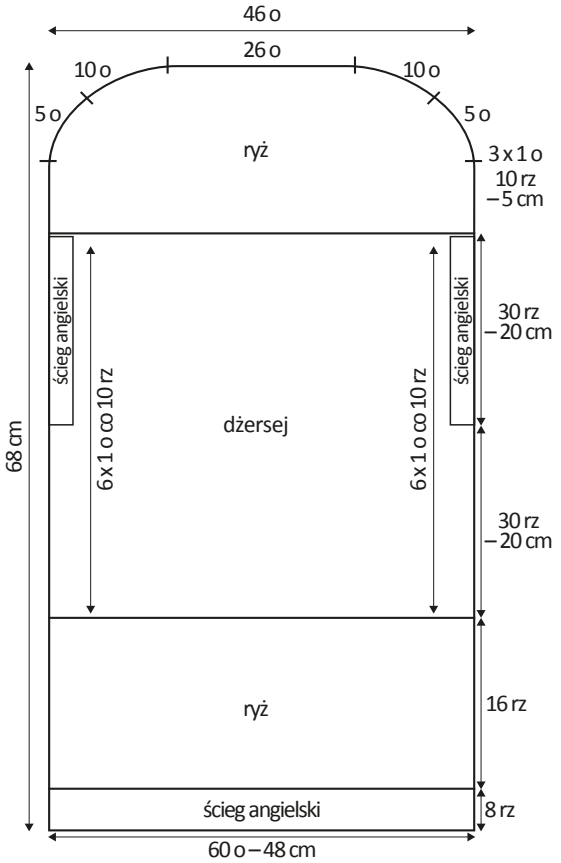

Rys. 1 – Tył poncho

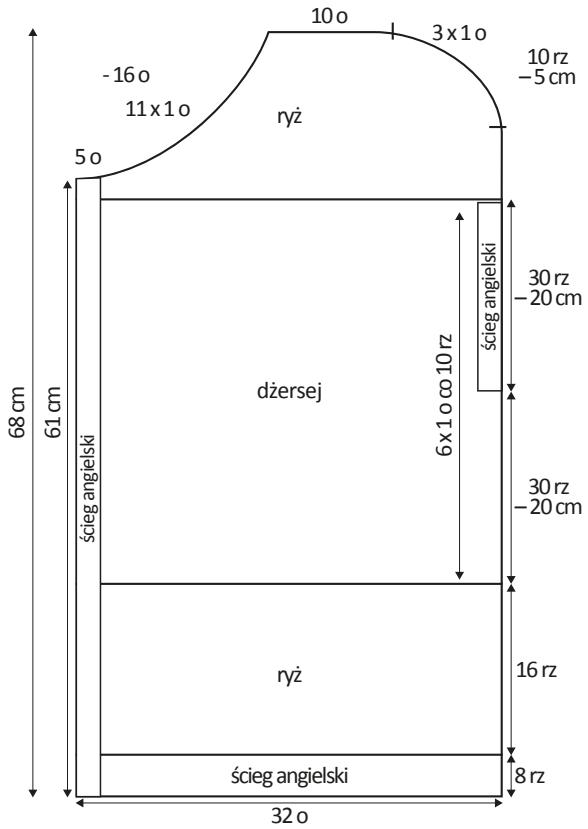

Rys. 2 – Przód poncho – prawa strona

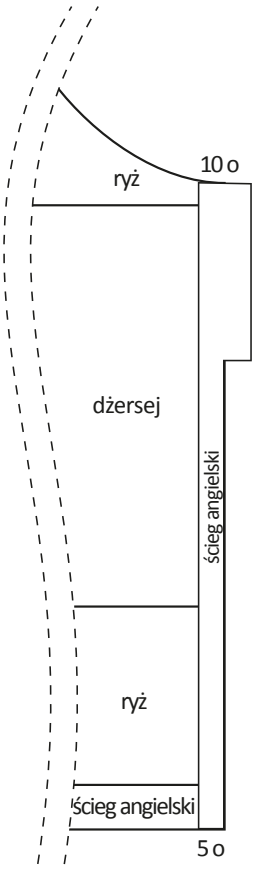

Rys. 3 – Przód poncho – lewa strona

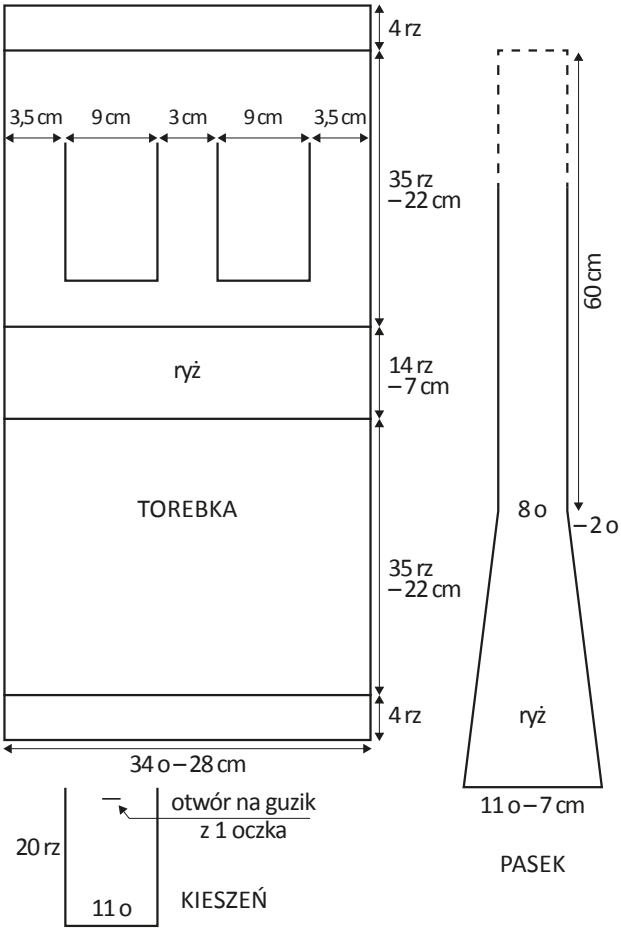

Rys. 4 – Torebka

Sweter z rękawem ¾, torebka, kapelusz

Zestaw: sweter z rękawem ¾, torebka, kapelusz

Materiał: *Włóczka La Passion Mallow kol. 122/703 (sweter – 300 g, torebka – 100 g, kapelusz – 100 g), druty 10 mm, szydełko 4,5 mm*

Rozmiar: *38-40*

Próba: *10 x 10 cm = 16 rzędów, 12 oczek na drutach 10 mm*

Wykonanie:

Tył swetra:

Na druty 10 nabieramy 60 oczek i wykonujemy ściegiem ryżowym 8 rzędów, następnie przerabiamy ściegiem lewo/prawym do wysokości 26 cm gubiąc po 4 oczka po obu stronach. Otrzymujemy 52 oczka. Robimy lewe oczka jako prawa strona, na wysokości 26 cm wykonujemy podkrój pachy do raglanu. Pierwsze i ostatnie 3 oczka przerabiamy na prawo i odejmujemy po 15 oczek co 2-gi rząd po obu stronach robótki. Na wysokości 24 cm zostają na drucie 22 oczka, które przekładamy na agrafkę. Zob. Rys 1.

Prawy przód:

Nabieramy 32 oczka i wykonujemy ściegiem ryżowym 8 rzędów. Z prawej strony na plisę przerabiamy 4 oczka ściegiem ryżowym aż do podkroju dekoltu. Z lewej strony przodu odejmujemy 4 oczka do wysokości 26 cm. Całość robimy oczkami lewymi. Z lewej strony 3 oczka przerabiamy na prawo i na podkrój pachy odejmujemy 15 oczek co 2 rzędy do wysokości 43 cm. Robimy podkrój dekoltu 4 oczka zakańczamy od razu i po 1 oczku co 2 rząd. Na drucie powinny zostać 3 oczka które przekładamy na agrafkę. Zob. Rys 2.

Lewy przód:

Wykonujemy jak prawy tylko odwrotnie.

Rękaw:

Nabieramy 42 oczka i wykonujemy 8 rzędów ściegiem ryżowym. Do wysokości 36 cm przerabiać prosto do podkroju pach, następnie z obu stron po 3 oczka przerobić na prawo i gubić po 15 oczek na skosy reglanu do wysokości 25 cm. Na drutach zostaje 12 oczek. Przekładamy je na agrafkę. Drugi rękaw wykonać tak samo. Zob. Rys. 3.

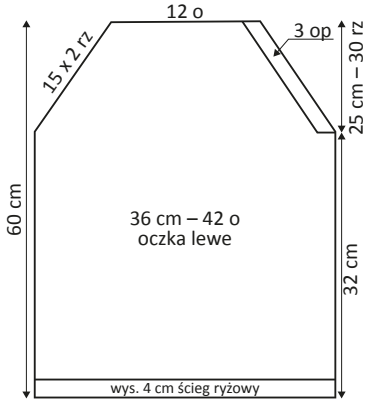

Rys. 3 – Rękaw

Wykończenie:

Zszyć wszystkie części swetra, odłożone oczka na agrafkach przerobić na szydełku. Zrobić 4 rzędy półsłupków (podkrój dekoltu).

Torebka:

Zrobić 35 oczek łańcuszka szydełkiem 4,5 mm. Przerobić słupkami z jednej strony łańcuszka 35 słupków, a dodatkowo w ostatnim oczku zrobić 3 słupki i tak samo przerobić drugą stronę łańcuszka (Schemat 1). Otrzymujemy 70 słupków i na pierwszym i ostatnim oczku po 3 słupki. Przerabiamy na okrągło do wysokości 14 cm. Na tylnym boku torebki wykonujemy klapkę z 30 słupków, do wysokości 8 cm. Wykończyć półsłupkami. Na pasek nabieramy 6 oczek łańcuszka i robimy 6 słupków. Przerabiamy 32 rzędy słupków. Całość obrobić półsłupkami i przyszyć do boków torebki. Wykonać ozdobne kwiatki wg wzoru ze Schematu 2 i przyszyć do paska torebki.

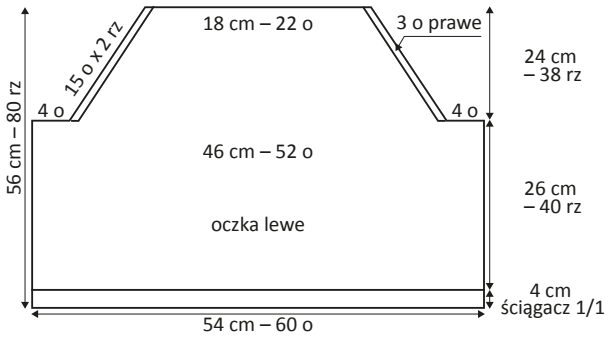

Rys. 1 – Tył swetra

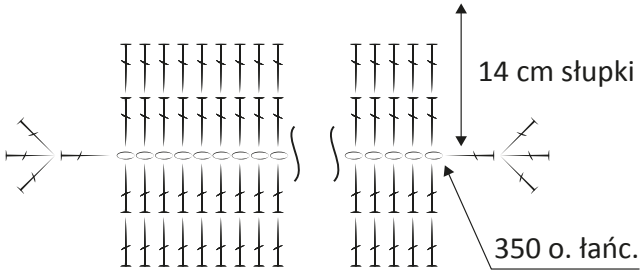

Schemat 1 – Początek pracy nad torebką

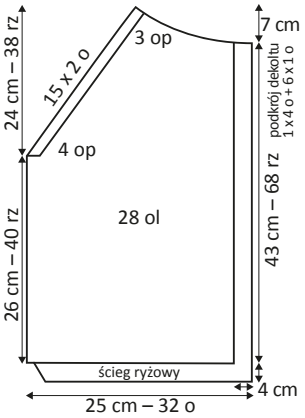

Rys. 2 – Przód, lewa strona

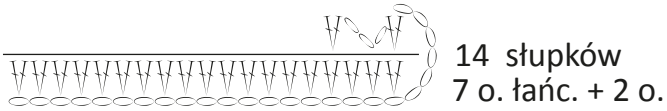

Schemat 2 – Kwiatek

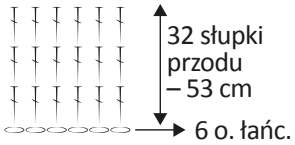

Schemat 3 – Pasek torebki

Kapelusz:

(obwód głowy 54 cm). Szydełkiem wykonujemy 4 oczka łańcuszka i zamykamy.

1 okrąż.: zrobić 8 półsłupków

2 – 5 okrąż.: w pierwszy półsłupek zrobić półsłupek, w drugi 2 półsłupki – powtarzamy do końca

6 – 8 okrąż.: powinny być 42 półsłupki, przerabiamy bez dodawania

9 okrąż.: dodajemy 1 półsłupek co 10 oczek (42 + 4 = 46)

10 okrąż,: dodajemy 1 półsłupek co 10 oczek (46 + 4 = 50)

11 okrąż.: dodajemy 1 półsłupek co 10 oczek (50 + 4 = 54)

12 – 22 okrąż.: przerabiamy 54 półsłupki bez dodawania

Rondo kapelusza:

1 okrąż.: dodajemy 1 półsłupek co piąte oczko

2 – 3 okrąż.: przerabiamy bez dodawania

4 okrąż.: dodajemy 1 półsłupek co piąte oczko

5 – 6 okrąż.: przerabiamy bez dodawania

7 okrąż.: dodajemy 1 półsłupek co piąte oczko

8 okrąż.: przerabiamy bez dodawania

Kwiatek do kapelusza:

Robimy 14 oczek łańcuszka

1. W każde oczko zrobić 2 półsłupki

2. 2 oczka łańcuszka w 1 półsłupek, zrobić 2 półsłupki, 2 oczka łańcuszka i zrobić oczko zamknięte w półsłupek poprzedniego rzędu, powtarzać. Zrobić 7 płatków zwinąć i przyszyć do czapki. Zrobić łańcuszek i wciągnąć w obwód czapki.

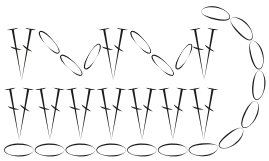

7 płatków
14 słupków
7 o. łańc.

Schemat 4 – Kwiatek do kapelusza

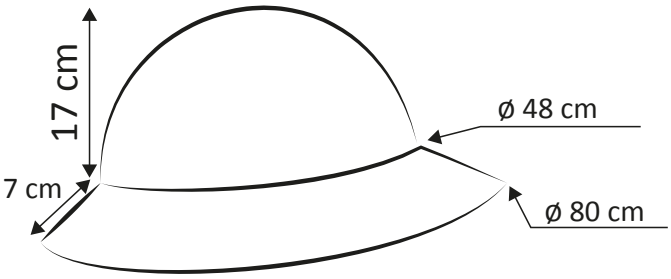

Rys. 4 – Kapelusz

Dwustronny komin – tuba

Wymiary: *Obwód na dole - ok. 100 cm, obwód na górze - ok. 60 cm, długość - 60 cm.*

Materiały: *włóczka La Passion Mallow – 200 g. Druty 8 mm z żyłką, 4 znaczniki (mogą to być kawałki włóczek związane w kółeczko), z czego jeden w innym kolorze do oznaczania początku okrążenia, igła dziewiarska do schowania nitek.*

Próbka: *Kwadrat 10 x 10 cm na drutach 8 mm ściegiem gładkim prawym = 8 o. i 16 rz.*

Opis:

Komin wykonywany jest od dołu w okrążeniach, dzięki czemu nie ma szwu i może być potem noszony na obu stronach.

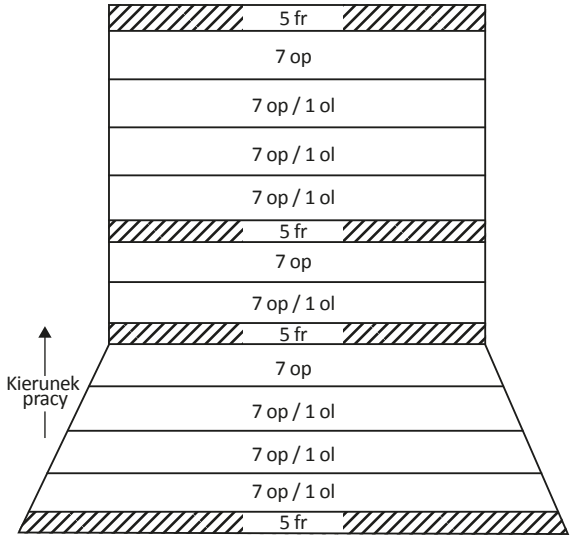

Rys. 1 – Dwustronny komin

Oznaczenia skrótów:

op – oczka prawe, ***ol*** – oczka lewe, ***2prp*** – 2 oczka prawe przerobione razem pochylone na prawo, ***2prl*** – 2 oczka prawe przerobione razem pochylone w lewo, ***okr.*** – okrążenie, ***M1, M2, M3, M4*** – nazwy znaczników, ***PM*** – przełożyć znacznik na prawy drut.

Oznaczenia ściegów:

Segment 5 fr: *1., 3. i 5. okr.: oczka lewe, 2. i 4. okr.: oczka prawe.*

Segment 7 op/1 ol: *7 okr. oczek prawych i 1 okr. oczek lewych.*

Segment 7 op: *7 okr. oczek prawych.*

Wykonanie:

Luźno nabrać 76 oczek i połączyć je w okrążenie. W miejscu łączenia umieścić pierwszy znacznik (M1). Pozostałe znaczniki umiejscowić kolejno po 17. (M2), 38. (M3) i 55. oczku (M4). Dalej przerabiać w kolejności segmentów oznaczonych na obrazku. Jednocześnie od 15. okr. rozpocząć redukcję oczek według schematu:

15. okr.: op do M2, PM, 2prl, op do dwóch oczek przed M3, 2 prp, PM, op do M4, PM, 2prl, op do dwóch oczek przed M1, 2 prp, PM (= 72 o.)

Schemat ten powtórzyć jeszcze 5 razy w co 4 okrążeniu (= 52 o.). Dalej kontynuować realizację poszczególnych segmentów już bez redukcji oczek.

Aby komin dobrze wyglądał na dwóch stronach, należy schować początkową i końcową nitkę w niewidoczny sposób. Należy także zadbać o mało widoczne łączenie ze sobą motków. Jeden ze sposobów łączenia motków znajduje się pod linkiem:

http://sposobynadziergawki.blogspot.com/2013/01/niewidoczne-aczenie-koncow-woczek.html

Wzór i zdjęcia wyrobu dzięki uprzejmości p. Renaty Witkowskiej:
http://dziergawki.blogspot.com
http://sposobynadziergawki.blogspot.com
http://wloczkinadziergawki.blogspot.com

Sweter przekładany

Materiał: *Włóczka La Passion Poppy 400 g, druty 5 i 7 mm*

Rozmiar: *38-40*

Wzór podstawowy: *dżersej tj. strona prawa – oczka prawe, strona lewa – oczka lewe*

Próba ściegu: *10 x 10 cm = 13 oczek, 16 rzędów*

Wykonanie:

Przód i tył:

Nabieramy 140 oczek na druty 5 mm i przerabiamy wzorem ściągacza (1 oczko lewe, 1 oczko prawe) przez 4 cm. Zmieniamy druty na 7 mm i przerabiamy dżersejem do wysokości 45 cm (72 rzędy). Dzielimy robótkę na trzy części: dwa przody 30 cm (40 oczek) i tył 44 cm (60 oczek). Będą to otwory na rękawy. Przerabiamy wszystkie trzy części przez kolejne 16 cm (26 rzędów) i łączymy z powrotem wszystkie części. Przerabiamy kolejne 13 cm (20 rzędów) i zmieniamy druty na 5 mm. Zmieniamy także wzór na ściągaczowy 1/1 i przerabiamy kolejne 4 cm. Zamykamy wszystkie oczka.

Rękaw:

Na druty 5 mm nabieramy 32 oczka i przerabiamy ściągaczem przez 4 cm (8 rzędów). Zmieniamy druty na 7 mm i przerabiamy dżersejem do wysokości 50 cm (76 rzędów) dodając co 8 rząd po 1 oczku z każdej ze stron robótki. Powinniśmy otrzymać 48 oczek. Zamykamy wszystkie.

Wykończenie:

Rękawy zszyć i wszyć w otwory swetra.

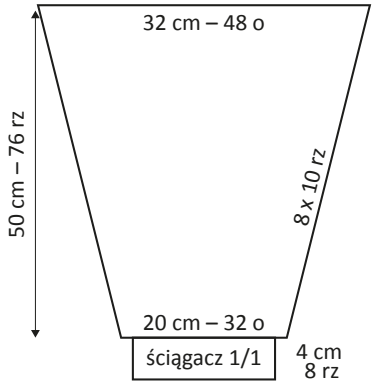

Rys. 1 – Rękaw swetra

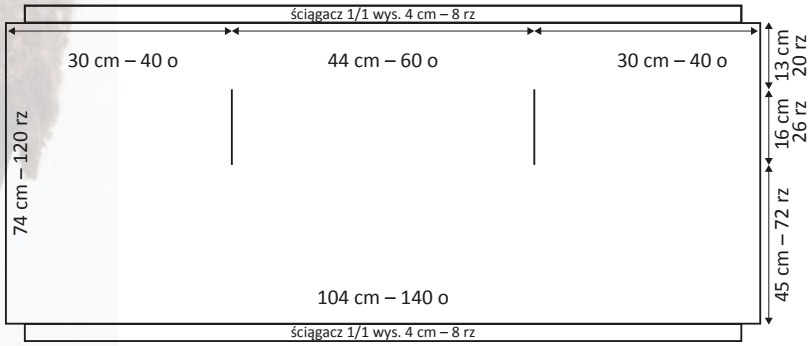

Rys. 2 – Korpus swetra

alize®

Sweter męski

Sweter męski

Materiał: *600 g włóczki* ***Alize Cashmira*** *kolor 203, druty 4,5 mm*

Rozmiar: *L*

Wykonanie:

Przód:

Nabieramy 68 oczek i przerabiamy 6 cm wzorem ściągacza (1 oczko lewe, 1 oczko prawe). Następnie wzór ściągacza będziemy kontynuować jedynie na 8 oczkach na plisę przednią, pozostałe przerabiamy oczkami prawymi. Po przerobieniu 11 cm od początku robótki musimy wykonać otwór na kieszeń. Przerabiamy 10 cm od boku jak do tej pory następnie 1 oczko lewe, 1 oczko prawe, zamykamy 4 oczka i 1 oczko prawe, 1 oczko lewe i do końca jak wcześniej. Robótka dzieli się na dwie części. Kontynuujemy w ten sposób przez kolejne 13 cm a następnie wracamy w ten sam sposób do poprzedniego ściegu i łączymy obie części robótki. Przerabiamy dalej oczka prawe a 8 oczek na plisę ściegiem ściągacza. Kiedy robótka osiągnie wymiar 45 cm dodajemy po 8 oczkach na plisę, wzór jak na schemacie i jednocześnie rozpoczynamy wycięcie na rękaw. Zamykamy 3 + 2 + 1 oczka w co drugim rzędzie. Kontynuujemy przerabiając schemat przez 11 cm. Następnie rozpoczynamy wycięcie na kołnierz i jednocześnie powracamy do ściegu oczkami prawymi. Zamykamy oczka w następujący sposób: 8 (plisa) + 4 + 4 + 4 +2 +2 +1 + 1 w co drugim rzędzie. Przerabiamy dalej do uzyskania długości ok. 66 cm. Zamykamy wszystkie oczka. Drugą część przodu wykonujemy tak samo z zachowaniem symetrii.

Tył:

Nabieramy 130 oczek i przerabiamy 6 cm ściągaczem. Następnie zmieniamy ścieg na oczka prawe. Na wysokości 45 cm robimy wycięcia na rękawy w taki sam sposób jak dla przodu. Przerabiamy dalej do wysokości 64 cm. Na tej wysokości rozpoczynamy wycięcie na kołnierz . Zamykamy 20 oczek w środkowej części robótki. W kolejnych rzędach zamykamy 6 + 5 + 5 oczek po obu stronach powstałego wycięcia. Przerabiamy do osiągnięcia 66 cm po czym zamykamy wszystkie oczka.

Rękawy:

Nabieramy 72 oczka i przerabiamy 6 cm wzorem ściągacza. Następnie przechodzimy na oczka prawe i zwiększamy o 1 oczko z każdej ze stron co 11 rzędów. Kiedy wyrób osiągnie 41 cm rozpoczynamy przerabianie według schematu. Kiedy osiągniemy 51 cm rozpoczynamy zmniejszanie 3 + 2 + 10 razy 1 oczko z każdej ze stron a następnie 5 + 6 oczek. Zamykamy wszystkie pozostałe.

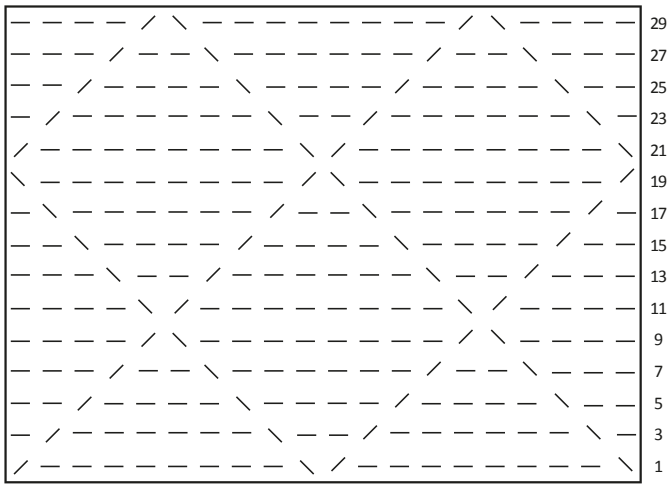

Schemat 1 – Wzór na swetrze

/ Przenieść 1 o na prawo

— Oczko prawe

\ Przenieść 1 o na lewo

Kołnierz:

Nabieramy 140 oczek z wycięć pozostawionych na obu przodach. Przerabiamy wzorem ściągacza 1 oczko lewe, 1 oczko prawe przez 9 cm.

Wykończenie:

Zszywamy wszystkie elementy i doszywamy zamek błyskawiczny. Dorabiamy dowolnym wzorem i dowolnej wielkości wewnętrzne części kieszeni.

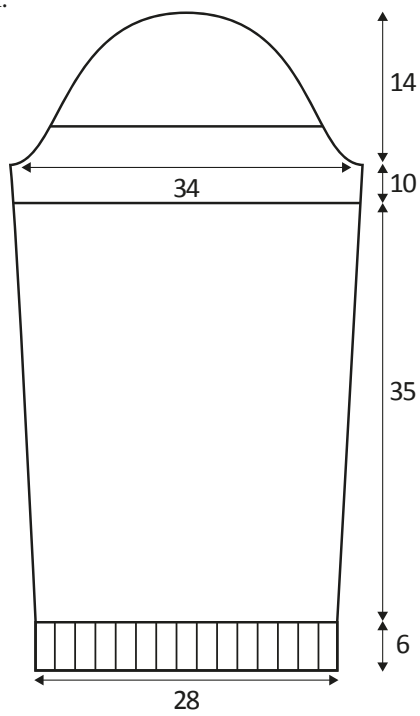

Rys. 1 – Rękaw

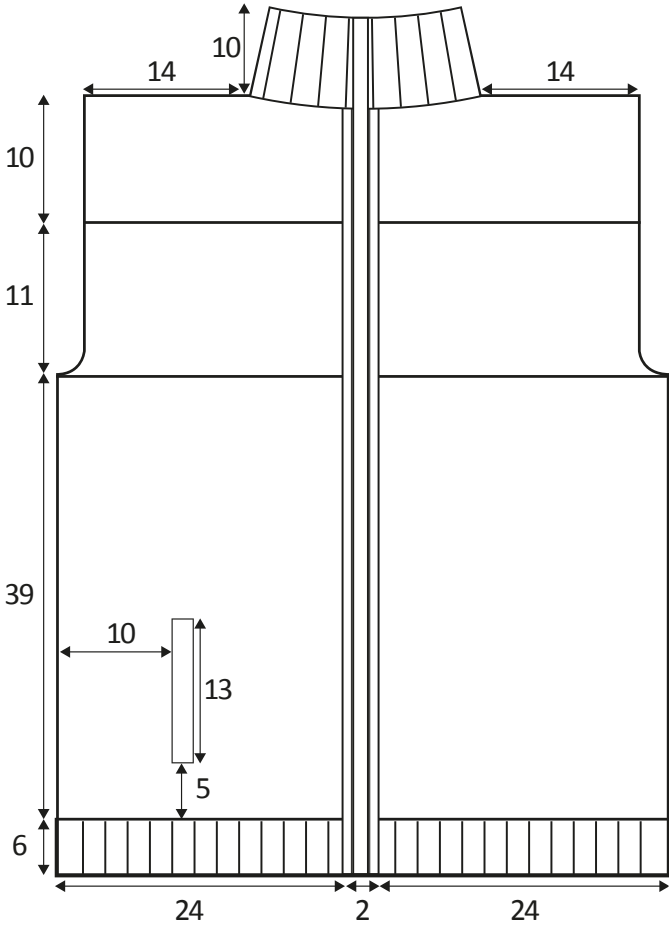

Rys. 2 – Tułów

Pierwszy taki program w kraju!

Program ***centrumwloczek.pl*** skupia ponad 50 sklepów pasmanteryjnych na terenie Polski.

Sieć skupia podmioty gospodarcze, które we współpracy z jednym z czołowych hurtowników posiadają rozbudowaną sieć sprzedaży i najbogatszą ofertę handlową opartą na włóczkach i akcesoriach z kolekcji: ***Opus, La Passion*** i ***Alize***. Sklepy biorące udział w programie zostały zaopatrzone w szereg materiałów reklamowych, dzięki którym można lepiej poznać oferowane produkty.

Punkty są rozlokowane w taki sposób, aby można było w łatwy sposób dotrzeć do nich z każdego miejsca w kraju. Udział wielu sklepów w tej inicjatywie ma za zadanie zapewnić Państwu także jak najpełniejszą dostępność rzadko spotykanych włóczek i akcesoriów. Mamy nadzieję, że miła i profesjonalna obsługa połączona z bogatym wyborem produktów, zachęci Państwa do wizyty w najbliższym punkcie biorącym udział w programie ***centrumwloczek.pl***.

Serdecznie zapraszamy

Poduszka z włóczki

Materiał: *550 g włóczki Opus Doris, druty 8 mm i 5 guzików*

Wzór podstawowy: *Ściągacz – 2 oczka prawe, 2 oczka lewe; ścieg gładki lewy – w rzędach nieparzystych oczka lewe, w parzystych oczka prawe.*

Wykonanie:

Nabieramy na druty 88 oczek i przerabiamy ściągaczem 8 cm, następnie na długości 128 cm przerabiamy: oczko brzegowe, 9 oczek lewych, Schemat 1 – 8 oczek, 4 oczka lewe, Schemat 2 – 16 oczek, 4 oczka lewe, Schemat 3 – 6 oczek, 4 oczka lewe, Schemat 4 – 12 oczek, 4 oczka lewe, Schemat 5 – 11 oczek, 10 oczek lewych. Po przerobieniu w/w długości zmieniamy wzór na ściągacz i przerabiamy kolejne 8 cm, dodatkowo robimy, równomiernie rozłożone, 5 dziur na guziki. Zamykamy wszystkie oczka. Po wykonaniu całości składamy dzianinę według Rysunku nr 1., zszywamy boki i doszywamy guziki

Uwaga: Wzory robimy według schematów. W nieoznaczonych rzędach parzystych oczka przerabiamy jak powstają.

Objaśnienia do schematów:

12 oczek przełożyć na lewo: 6 oczek przekładamy na drut pomocniczy z przodu robótki, przerabiamy kolejne 6 oczek prawych i oczka z drutu pomocniczego przerabiamy na prawo

6 oczek przełożyć na lewo: 3 oczka przekładamy na drut pomocniczy z przodu robótki, przerabiamy kolejne 3 oczka prawe i oczka z drutu pomocniczego przerabiamy na prawo

6 oczek przełożyć na prawo: 3 oczka przekładamy na drut pomocniczy z tyłu robótki, przerabiamy kolejne 3 oczka prawe i oczka z drutu pomocniczego przerabiamy na prawo

2 oczka przekładamy na drut pomocniczy z tyłu robótki, przerabiamy kolejne 2 oczka prawe i oczka z drutu pomocniczego na prawo

2 oczka przekładamy na drut pomocniczy z przodu robótki, przerabiamy kolejne 2 oczka prawe i oczka z drutu pomocniczego na prawo

2 oczka przekładamy na drut pomocniczy z przodu robótki, następnie przerabiamy oczko lewe i oczka z drutu pomocniczego przerabiamy na prawo

1 oczko przełożyć na drut pomocniczy z tyłu robótki, następnie przerabiamy 2 oczka prawe i oczko z drutu pomocniczego na lewo

oczko prawe

oczko lewe

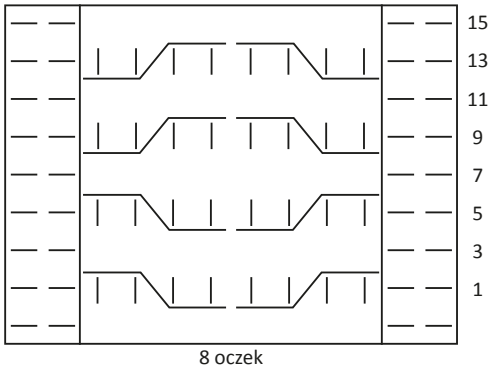

Schemat 1

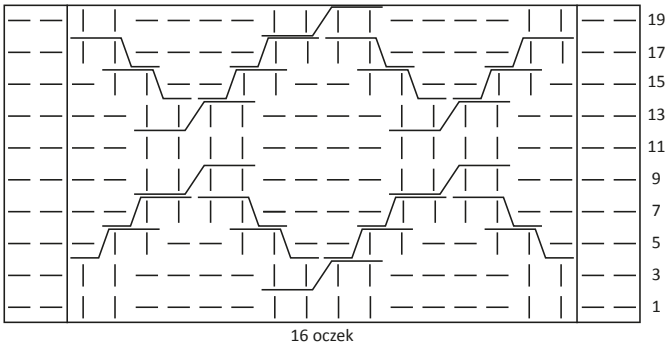

Schemat 3

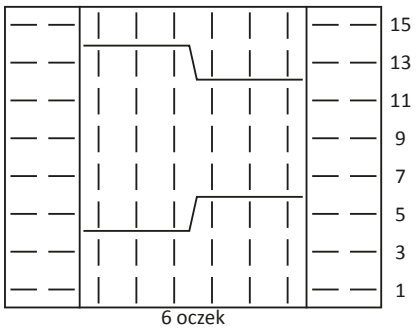

Schemat 4

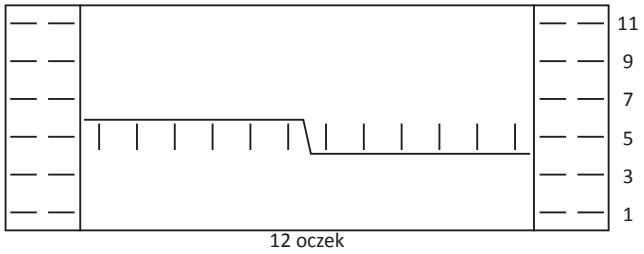

Schemat 5

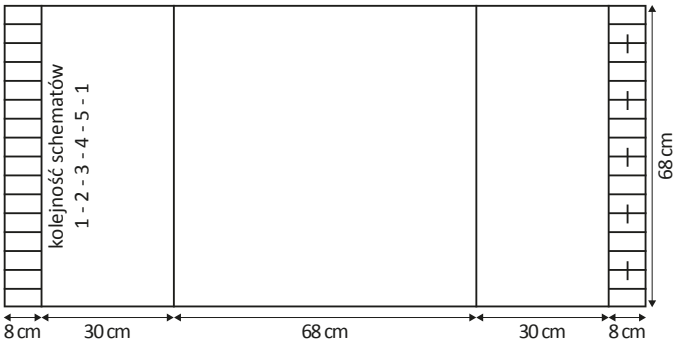

Rys. 1 – Poduszka

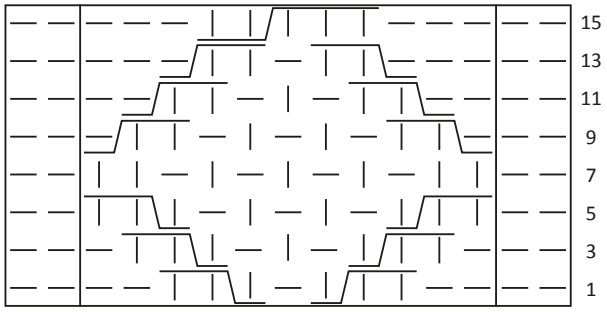

Schemat 6

Sweter męski

OPUS®

Sweter męski

Materiał: *Włóczka Greta Multi 100 g / 410 m, kolor popielaty, melanż – 450 g, druty 4 mm, szydełko 2,5 mm*

Rozmiar: *48-50*

Ściegi: *ścieg gładki prawy (dżersej), ścieg gładki lewy, ściągacz 4 op + 2 ol*

Próbka: *26 o x 30 rz = 10 x 10 cm*

Wykonanie

Tył:

Nabrać 144 o i przerobić 5 cm ściągacza 4 op + 2 ol. Po zakończeniu ściągacza przerobić 9 cm samymi oczkami prawymi a następnie wzór: na przemian 2 rzędy ol, 2 rz op, tak, aby powstało 21 pasków z oczek lewych. Wzór ma mieć 18 cm.

Następnie wykonać 14 rz op – dżersejem. Po 14 rz powinno być 46 cm całości. Na tej wysokości zbieramy po obu stronach oczka na podkrój pach: 1 x 4 o, 1 x 2 o, 1 x 1 o, 1 x 1 o, 1 x 1 o. Pracować dżersejem przez kolejne 20 cm. Gdy plecy osiągną długość 66 cm zamykamy wszystkie oczka.

Przód:

Wykonać tak samo jak tył, przy czym na wysokości 53 cm od początku, przerobić dżersejem 56 o, zamknąć kolejnych 14 oczek i następne 56 o znów dżersejem. W ten sposób przód swetra zostanie podzielony na 2 połowy i od tej chwili przerabiać tylko prawą stronę tworząc dekolt i ramię. Od środka do zewnętrznej strony gubić po 1 oczku w każdym rzędzie, do momentu kiedy pozostaną 34 o czyli 14 cm przeznaczone na ramię. Tak samo jak tył zakończyć wszystkie 34 o i przerabiać symetrycznie lewą stronę swetra czyli lewą stronę dekoltu i lewe ramię.

Rękaw:

Nabieramy 72 o i wykonujemy ściągacz 4 op + 2 ol przez 5 cm. Tył powinien mieć w tym momencie 24 cm szerokości. Następnie dżersejem przerobić 7 cm i zacząć wzór paskowy jak na przodzie: 2 rz ol, 2 rz op i powtarzać przez 18 cm tj. wykonać 21 pasków oczek lewych. Po zakończeniu pasków wzorem gładkim prawym wykonać następne 10 cm dodając po obu stronach przodu po 1 o co 4 rz. czyli 3 x 1 o aż na drucie będzie 78 oczek.

Na wysokości 40 cm rękawa zaczynamy zbierać z obu stron 1 x 4 o, 1 x 2 o, 20 x 1 o, 1 x 2 o, 1 x 3 o tak aby pozostało na drucie 16 o. Zakończyć te 16 oczek tworząc w ten sposób główkę rękawa.

Wykończenie:

Zszywamy tył i przód na ramionach, wszywamy rękawy i zszywamy boki swetra oraz dół rękawów.

Aby wykończyć dekolt nabieramy szydełkiem na druty 126 o wokół dekoltu i przerabiamy je ściągaczem 4 op + 2 ol przez 3,5 cm, następnie kończymy.

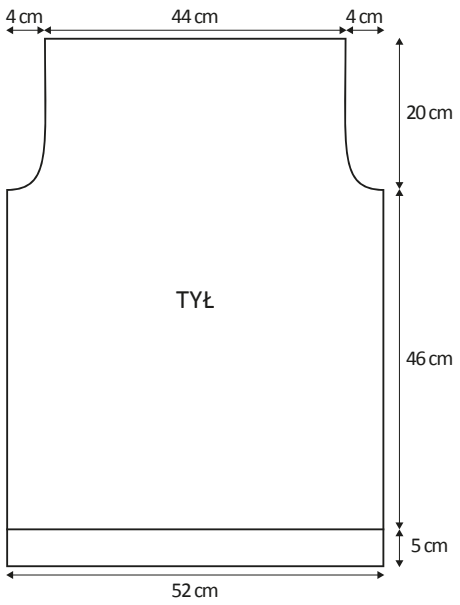

Rys. 1 – Tył swetra

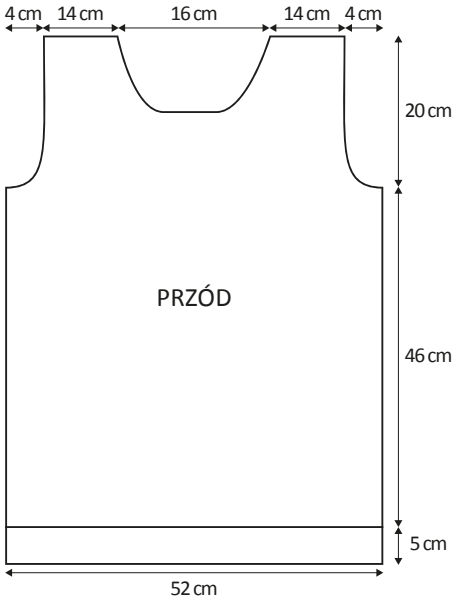

Rys. 2 – Przód swetra

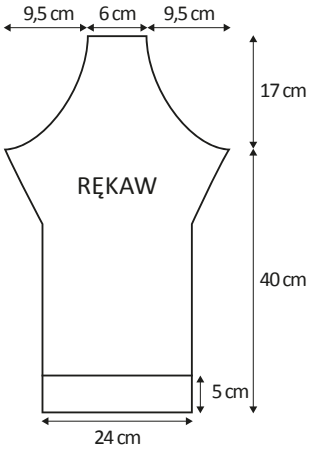

Rys. 3 – Rękaw

Włóczkowa torba

Materiały: *Włóczka La Passion Bracen – 500 g, druty 10 mm, szydełko 10 mm, igła do wełny.*

Rozmiar: *40 x 43 cm*

Próbka: *14 rz x 9 o. = 10 x 10 cm*

Wzór: *ścieg francuski – wszystkie oczka prawe, dżersej, tzw. gładki – strona prawa – oczka prawe, strona lewa – oczka lewe, ściągacz 2/1 – 2 oczka prawe + 1 oczko lewe*

Wykonanie:

Przód i tył torby

Nabrać na druty 36 o i przerabiać 8 cm ściągaczem 2 op + 1 ol. Następnie robimy 9 o wzorem francuskim (przerabiając je jako kwadrat) i 9 o dżersejem, 9 o wzorem francuskim i znów 9 o dżersejem. Oczka poszczególnych ściegów mają tworzyć kwadraty 10 x 10 cm.

Po 14 rz zamieniamy wzór odwrotnie tj. nad kwadratem zrobionym ściegiem francuskim robimy kwadrat dżersejem a nad kwadratami zrobionymi dżersejem robimy ściegiem francuskim. Dalej ściegi zamieniamy jeszcze 2 razy, tak aby powstała szachownica składająca się z 4 kwadratów na szerokość torby i 4 kwadratów na wysokość.

Spód i boki, uchwyt

Następnie robimy 10 rz wzorem francuskim tworząc spód torby. Po 10 rz wyrabiamy tak samo jak przód szachownicą tył torby. Zakańczamy tworząc 8 cm ściągacza.

Aby utworzyć podwójny spód, boki torby i uchwyt do trzymania, nabieramy na druty 160 o i przerabiamy 10 rz ściegiem francuskim po czym zakańczamy.

Pasek przyszywamy do spodu torby tworząc podwójne dno (40 cm), następnie zszywamy boki torby (2 x 40 cm). Pozostałe 40 cm zostawiamy jako uchwyt.

Wykończenie

Na kwadraty przyszywamy dowolnie wykonane aplikacje lub duże guziki ozdobne po przekątnej np. na pola wykonane dżersejem. Przez ściągacz i boki torby przewlekamy dowolnej długości sznurek do wiązania wykonany na szydełku.

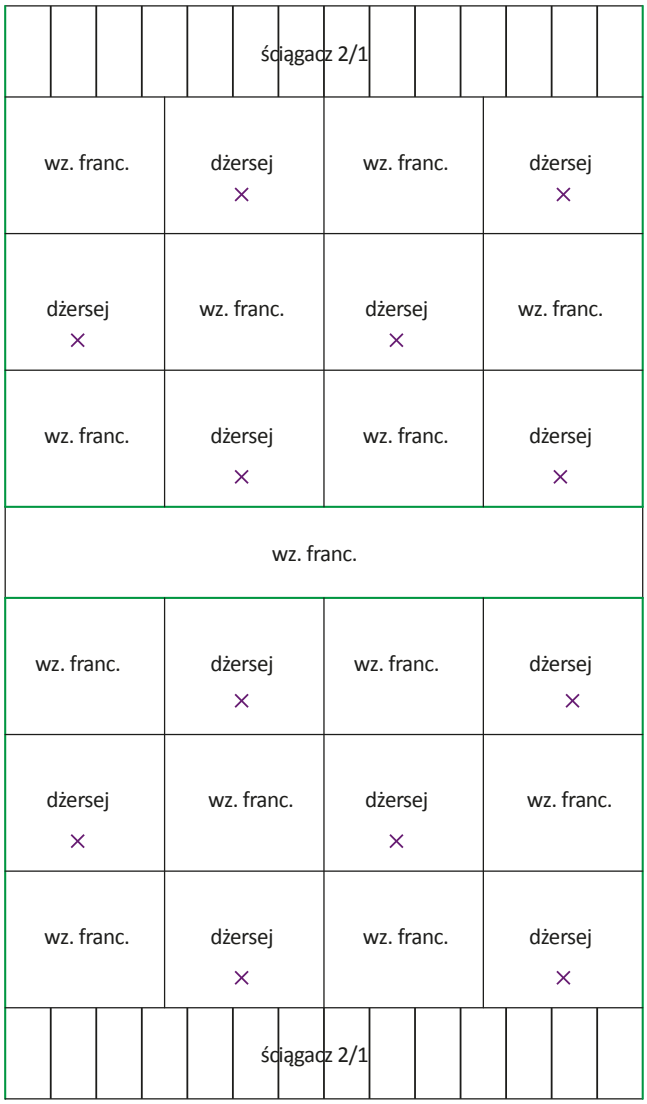

Rys. 1 – Torba

Miejsca zaznaczone na fioletowo to miejsca przyszycia aplikacji lub guzików ozdobnych. Miejsca zaznaczone na zielono to zszycia z paskiem

Sweter dziecięcy z kapturem

Sweter dziecięcy z kapturem

***Materiał:** 250 g włóczki Opus Mimoza Baby, druty 3,5 mm, szydełko 2,5 mm*

***Rozmiar:** 116-120 cm*

Wzór podstawowy:

— dżersej – strona prawa oczka prawe, strona lewa oczka lewe

— francuski – strona prawa i strona lewa oczka prawe

— wzór szydełkowy jako wykończenie – łańcuszek składający się z 3 oczek i wbijamy w co 2 półsłupek, oraz 1 rząd półsłupków

***Próba ściegu:** 18 oczek x 26 rzędów = 10 x 10 cm*

Wykonanie:

Tył:

Nabieramy na druty 70 oczek i przerabiamy wzorem francuskim 3 cm a następnie wzorem dżersejowym 41 cm. W ostatnim rzędzie zamknąć wszystkie oczka.

Przód:

Nabieramy 70 oczek i przerabiamy 3 cm wzorem francuskim, a następnie 31 cm wzorem dżersejowym. Kolejno przerabiamy:

1 rząd: 20 oczek lewych, 30 oczek prawych, 20 oczek lewych

2 rząd: 20 oczek prawych, 30 oczek lewych, 20 oczek prawych

3 rząd: 20 oczek lewych, 15 oczek prawych, zamykamy 1 oczko, 14 oczek prawych, 20 oczek lewych

Dzielimy robótkę na dwie części i powtarzamy wzór przez 2,5 cm zamykając 3 x 1 oczko ze strony środka. Następnie dodajemy 3 x 1 oczko od strony środka przez następne 2,5 cm. Na wysokości 5 cm (łezka) zbierać od środka karczku przez 4 cm x 1 oczko do końca wzoru francuskiego a początku wzoru dżersejem, który ma 20 oczek i stanowi ramię. Tak samo wykonujemy symetrycznie 2 część przodu i 2 ramię wg Rysunku nr 1

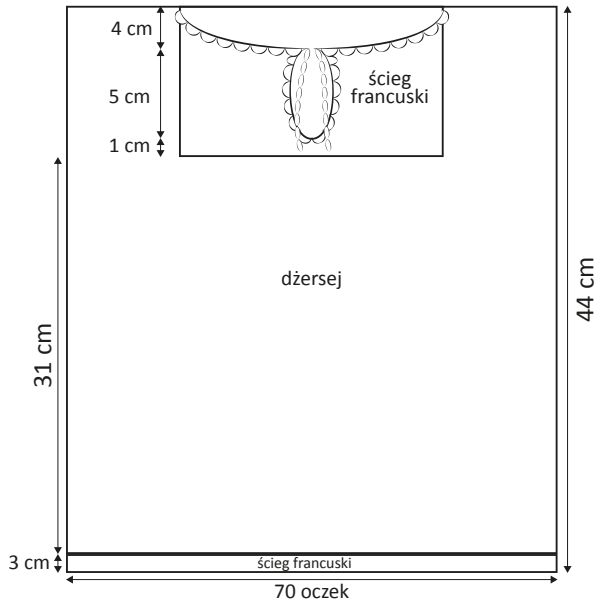

Rys. 1 – Przód swetra

Wykończenie karczku:

Wykonać na szydełku łańcuszek takiej długości aby przykładając go do dekoltu sam karczek pasował i obejmował całą łezkę jako koronkowe wykończenie. Następnie robimy * 3 oczka łańcuszka i wbijamy w co drugie oczko * aż do końca łańcuszka. Tak wykonaną koronkę przyszywamy wg Rys. nr 1. Na brzegach łezki wykonujemy 2 x łańcuszki o dowolnej długości jako sznureczki do związywania. Zszywamy tył z przodem tylko na ramionach.

Rękaw:

Szydełkiem 2,5 mm nabieramy 55 oczek na rękaw. 27 oczek z części przedniej, 1 oczko na zszyciu ramienia, 27 oczek części tylnej. Oczka przekładamy na druty i przerabiamy na prosto wzorem dżersejowym 3,5 cm, następnie po obu stronach rękawa zbieramy po 1 oczku na początku każdego rzędu i powtarzamy tak 10 razy z każdej strony co 3,5 cm, aż na drucie pozostanie 35 oczek. Następnie 3 cm mankietu wykonujemy wzorem francuskim i zakańczamy na długości 37 cm rękawa

Drugi rękaw wykonujemy tak samo.

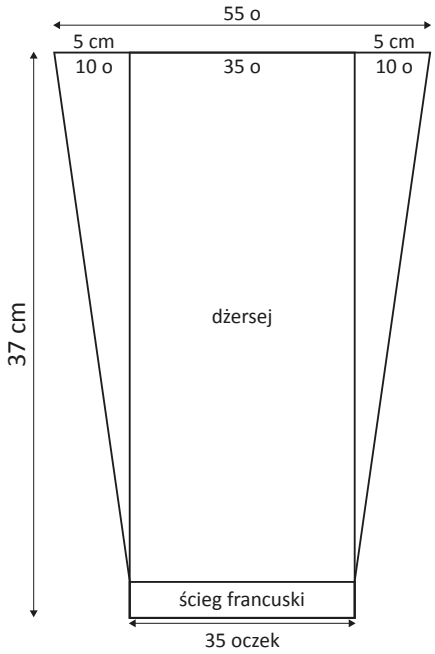

Rys. 2 – Rękaw

Kaptur:

Nabieramy na druty 97 oczek przerabiamy wzorem francuskim 3 cm a następnie 13,5 cm wzorem dżersejowym. Na wysokości 16,5 cm zakańczamy 40 oczek, 17 oczek na prawo i zamykamy kolejne 40 oczek. Nitkę dołączamy do 1 oczka z 17 pozostawionych na drucie i robimy wzorem dżersejowym przez kolejne 18,5 cm. Tak wykonany kaptur przyszywamy do brzegów dekoltu.

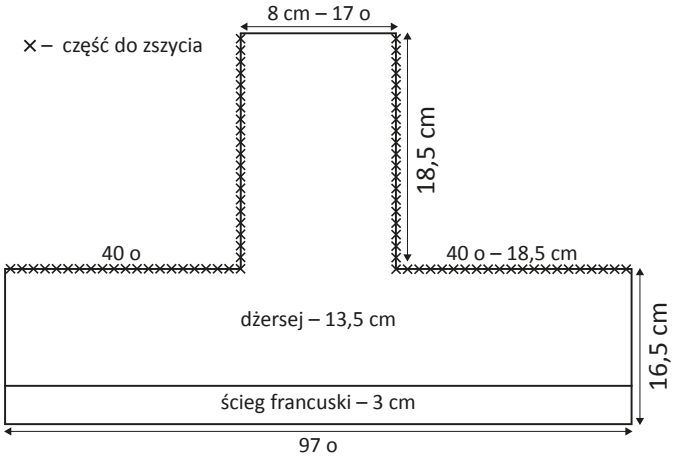

Rys. 3 – Kaptur

OPUS®

Maskotki z włóczki

Żyrafa

Głowa

1 okrążenie – Zrobić 2 oczka łańcuszka, w drugim oczku wykonać 6 półsłupków

2 okrążenie – w każdym oczku wykonać po 2 półsłupki (12)

3 okrążenie – * 1 półsłupek, 2 półsłupki w jednym oczku * powtarzać (18)

4 okrążenie – * 2 półsłupki, 2 półsłupki w jednym oczku * powtarzać (24)

5 okrążenie –* 3 półsłupki, 2 półsłupki w jednym oczku * powtarzać (30)

6 okrążenie – * 4 półsłupki, 2 półsłupki w jednym oczku * powtarzać (36)

7-13 okrążenie – naokoło (36)

14 okrążenie – * 5 półsłupków, 2 półsłupki w jednym oczku * powtarzać (42)

15-17 okrążenie – naokoło (42)

18 okrążenie – * 4 półsłupki, 2 półsłupki razem* powtarzać (35)

19 okrążenie – * 3 półsłupki, 2 półsłupki razem*powtarzać (28)

20 okrążenie – * 2 półsłupki, 2 półsłupki razem*powtarzać (21)

21 okrążenie – * 1 półsłupek, 2 półsłupki razem* powtarzać (14)

22 okrążenie – * 2 półsłupki razem*powtarzać (7)

Zostawić dłuższą nitkę i zszyć głowę

Tułów

1 okrążenie – Zrobić 2 oczka łańcuszka, w drugim oczku wykonać 6 półsłupków

2 okrążenie – w każdym oczku wykonać po 2 półsłupki (12)

3 okrążenie – * 1 półsłupek, 2 półsłupki w jednym oczku * powtarzać (18)

4 okrążenie – * 2 półsłupki, 2 półsłupki w jednym oczku * powtarzać (24)

5 okrążenie – * 3 półsłupki, 2 półsłupki w jednym oczku * powtarzać (30)

6 okrążenie – * 4 półsłupki, 2 półsłupki w jednym oczku * powtarzać (36)

7 okrążenie –* 5 półsłupków, 2 półsłupki w jednym oczku * powtarzać (42)

8 okrążenie – * 6 półsłupków, 2 półsłupki w jednym oczku * powtarzać (48)

9-17 okrążenie – wykonać naokoło bez dodawania półsłupków (48)

18 okrążenie – * 6 półsłupków, 2 półsłupki razem* powtarzać (42)

19 okrążenie – * 5 półsłupków, 2 półsłupki razem*powtarzać (36)

20 okrążenie – * 4 półsłupki, 2 półsłupki razem*powtarzać (30)

21 okrążenie – * 3 półsłupki, 2 półsłupki razem*powtarzać (24)

22-32 okrążenie – wykonać naokoło (24)

Ręce

1 okrążenie – Zrobić 2 oczka łańcuszka, w drugim oczku wykonać 6 półsłupków

2 okrążenie – w każdym oczku wykonać po 2 półsłupki (12)

3 okrążenie – * 1 półsłupek, 2 półsłupki w jednym oczku * powtarzać (18)

4-6 okrążenie – wykonać naokoło (18)

7 okrążenie – * 2 półsłupki, 2 półsłupki razem*powtarzać (12)

8-23 okrążenie – naokoło (12)

Nogi

1 okrążenie – Zrobić 2 oczka łańcuszka, w drugim oczku wykonać 6 półsłupków

2 okrążenie – w każdym oczku wykonać po 2 półsłupki (12)

3 okrążenie – * 1 półsłupek, 2 półsłupki w jednym oczku * powtarzać (18)

4 okrążenie – * 2 półsłupki, 2 półsłupki w jednym oczku * powtarzać (24)

5-7 okrążenie – naokoło (24)

8 okrążenie – * 2 półsłupki, 2 półsłupki razem* powtarzać (18)

9 okrążenie – * 1 półsłupek, 2 półsłupki razem*powtarzać (12)

10-23 okrążenie – naokoło (12)

Rogi

1 okrążenie – Zrobić 2 oczka łańcuszka, w drugim oczku wykonać 6 półsłupków

2 okrążenie – w każdym oczku wykonać po 2 półsłupki (12)

3-5 okrążenie – naokoło (12)

6 okrążenie – 2 półsłupki razem (6)

7-12 okrążenie – naokoło (6)

Miś

Głowa

1 okrążenie – Zrobić 2 oczka łańcuszka, w drugim oczku wykonać 6 półsłupków

2 okrążenie – w każdym oczku wykonać po 2 półsłupki (12)

3 okrążenie – * 1 półsłupek, 2 półsłupki w jednym oczku * powtarzać (18)

4 okrążenie – * 2 półsłupki, 2 półsłupki w jednym oczku * powtarzać (24)

5 okrążenie – * 3 półsłupki, 2 półsłupki w jednym oczku * powtarzać (30)

6 okrążenie – * 4 półsłupki, 2 półsłupki w jednym oczku * powtarzać (36)

7 okrążenie – * 5 półsłupków, 2 półsłupki w jednym oczku * powtarzać (42)

8 okrążenie – * 6 półsłupków, 2 półsłupki w jednym oczku * powtarzać (48)

9 okrążenie – * 7 półsłupków, 2 półsłupki w jednym oczku * powtarzać (54)

10-15 okrążenia – naokoło (54)

16 okrążenie – * 7 półsłupków, 2 półsłupki razem* powtarzać (48)

17 okrążenie – * 6 półsłupków, 2 półsłupki razem*powtarzać (42)

18 okrążenie – * 5 półsłupków, 2 półsłupki razem*powtarzać (36)

19 okrążenie – * 4 półsłupki, 2 półsłupki razem*powtarzać (30)

20 okrążenie – * 3 półsłupki, 2 półsłupki razem*powtarzać (24)

21 okrążenie – * 2 półsłupki, 2 półsłupki razem*powtarzać (18)

22 okrążenie – * 1 półsłupek, 2 półsłupki razem*powtarzać (12)

Tułów

1 okrążenie – Zrobić 2 oczka łańcuszka, w drugim oczku wykonać 6 półsłupków

2 okrążenie – w każdym oczku wykonać po 2 półsłupki (12)

3 okrążenie – * 1 półsłupek, 2 półsłupki w jednym oczku * powtarzać (18)

4 okrążenie – * 2 półsłupki, 2 półsłupki w jednym oczku * powtarzać (24)

5 okrążenie – * 3 półsłupki, 2 półsłupki w jednym oczku * powtarzać (30)

6 okrążenie – * 4 półsłupki, 2 półsłupki w jednym oczku * powtarzać (36)

7 okrążenie – * 5 półsłupów, 2 półsłupki w jednym oczku * powtarzać (42)

8-15 okrążenie – naokoło (42)

16 okrążenie – * 5 półsłupków, 2 półsłupki razem*powtarzać (36)

17 okrążenie – naokoło (36)

18 okrążenie – * 4 półsłupki, 2 półsłupki razem*powtarzać (30)

19-20 okrążenie – naokoło (30)

21 okrążenie – * 3 półsłupki, 2 półsłupki razem*powtarzać (24)

22-23 okrążenie naokoło (24)

24 okrążenie – * 2 półsłupki, 2 półsłupki razem*powtarzać (18)

25 okrążenie naokoło (18)

26 okrążenie – * 1 półsłupek, 2 półsłupki razem*powtarzać (12)

Pyszczek

1 okrążenie – Zrobić 2 oczka łańcuszka, w drugim oczku wykonać 6 półsłupków

2 okrążenie – w każdym oczku wykonać po 2 półsłupki (12)

3 okrążenie – * 1 półsłupek, 2 półsłupki w jednym oczku * powtarzać (18)

4 okrążenie – * 2 półsłupki, 2 półsłupki w jednym oczku * powtarzać (24)

5-6 okrążenie – naokoło (24)

Uszy

1 okrążenie – Zrobić 2 oczka łańcuszka, w drugim oczku wykonać 6 półsłupków

2 okrążenie – w każdym oczku wykonać po 2 półsłupki (12)

3 okrążenie – * 1 półsłupek, 2 półsłupki w jednym oczku * powtarzać (18)

4 okrążenie – * 2 półsłupki, 2 półsłupki w jednym oczku * powtarzać (24)

5-8 okrążenie – naokoło (24)

Ręce

1 okrążenie – Zrobić 2 oczka łańcuszka, w drugim oczku wykonać 6 półsłupków

2 okrążenie – w każdym oczku wykonać po 2 półsłupki (12)

3 okrążenie – * 3 półsłupki. 2 półsłupki w jednym oczku * powtarzać (15)

4 okrążenie – * 2 półsłupki. 2 półsłupki w jednym oczku *powtarzać (20)

5 okrążenie – naokoło (20)

6 okrążenie – 2 półsłupki razem, 18 półsłupków (19)

7 okrążenie – 2 półsłupki razem, 17 półsłupków (18)

8 okrążenie – 2 półsłupki razem, 16 półsłupków (17)

9 okrążenie – 2 półsłupki razem, 15 półsłupków (16)

10 okrążenie – 2 półsłupki razem, 14 półsłupków (15)

11 okrążenie – 2 półsłupki razem, 13 półsłupków (14)

12-13 okrążenie – naokoło (14)

14 okrążenie – 2 półsłupki razem, 12 półsłupków (13)

15 okrążenie – 2 półsłupki razem, 11 półsłupków (12)

16 okrążenie – 2 półsłupki razem, 10 półsłupków (11)

17-22 okrążenie – naokoło (10)

Nogi

1 okrążenie – Zrobić 2 oczka łańcuszka, w drugim oczku wykonać 6 półsłupków

2 okrążenie – w każdym oczku wykonać po 2 półsłupki (12)

3 okrążenie – * 1 półsłupek, 2 półsłupki w jednym oczku * powtarzać (18)

4 okrążenie – * 2 półsłupki, 2 półsłupki w jednym oczku * powtarzać (24)

5 okrążenie – * 7 półsłupków, 2 półsłupki w jednym oczku* powtarzać (27)

6-8 okrążenie – naokoło (27)

9 okrążenie – 3 półsłupki, (* 2 półsłupki razem *zrobić pięć razy), 2 półsłupki (22)

10 okrążenie – 2 półsłupki razem, 20 półsłupków (21)

11 – 14 okrążenie – naokoło (21)

15 okrążenie – 2 półsłupki, * 2 półsłupki razem*zrobić 5 razy, 1 półsłupek (16)

16 okrążenie – 2 półsłupki razem, 14 półsłupków (15)

17 – 23 okrążenie – naokoło (15)

24 okrążenie – 2 półsłupki razem, 13 półsłupków (14)

25 okrążenie – 2 półsłupki razem, 12 półsłupków (13)

26 okrążenie – 2 półsłupki razem, 11 półsłupków (12)

27 okrążenie – 2 półsłupki razem, 10 półsłupków (11)

28 – 29 okrążenie – naokoło (11)

Króliczek

Głowa

1 okrążenie – Zrobić 2 oczka łańcuszka, w drugim oczku wykonać 6 półsłupków

2 okrążenie – w każdym oczku wykonać po 2 półsłupki (12)

3 okrążenie – * 1 półsłupek, 2 półsłupki w jednym oczku * powtarzać (18)

4 okrążenie – * 2 półsłupki, 2 półsłupki w jednym oczku * powtarzać (24)

5 okrążenie – * 3 półsłupki, 2 półsłupki w jednym oczku * powtarzać (30)

6 okrążenie – * 4 półsłupki, 2 półsłupki w jednym oczku * powtarzać (36)

7 okrążenie – * 5 półsłupki, 2 półsłupki w jednym oczku * powtarzać (42)

8 okrążenie – * 6 półsłupki, 2 półsłupki w jednym oczku * powtarzać (48)

9 okrążenie – * 7 półsłupki, 2 półsłupki w jednym oczku * powtarzać (54)

10-15 okrążenia – naokoło (54)

16 okrążenie – * 7 półsłupków, 2 półsłupki razem * powtarzać (48)

17 okrążenie – * 6 półsłupków, 2 półsłupki razem*powtarzać (42)

18 okrążenie – * 5 półsłupków, 2 półsłupki razem*powtarzać (36)

19 okrążenie – * 4 półsłupków, 2 półsłupki razem*powtarzać (30)

20 okrążenie – * 3 półsłupków, 2 półsłupki razem*powtarzać (24)

21 okrążenie – * 2 półsłupków, 2 półsłupki razem*powtarzać (18)

Czapka

1 okrążenie – Zrobić 2 oczka łańcuszka, w drugim oczku wykonać 6 półsłupków

2 okrążenie – w każdym oczku wykonać po 2 półsłupki (12)

3 okrążenie – * 1 półsłupek, 2 półsłupki w jednym oczku * powtarzać (18)

4 okrążenie – * 2 półsłupki, 2 półsłupki w jednym oczku * powtarzać (24)

5 okrążenie – * 3 półsłupki, 2 półsłupki w jednym oczku * powtarzać (30)

6 okrążenie – * 4 półsłupki, 2 półsłupki w jednym oczku * powtarzać (36)

7 okrążenie – * 5 półsłupków, 2 półsłupki w jednym oczku * powtarzać (42)

8 okrążenie – * 6 półsłupków, 2 półsłupki w jednym oczku * powtarzać (48)

9 okrążenie – * 7 półsłupków, 2 półsłupki w jednym oczku * powtarzać (54)

10 – 19 okrążenie – naokoło (54)

20 okrążenie – * 7 półsłupków, 2 półsłupki razem * powtarzać (48)

21 okrążenie – * 6 półsłupków, 2 półsłupki razem * powtarzać (42)

Nogi

1 okrążenie – wykonać 6 oczek łańcuszka, w każdym oczku z obu stron wykonać po jednym półsłupku (12)

2 okrążenie – 2 półsłupki w każde oczko (24)

3 okrążenie – * 3 półsłupki, 2 półsłupki w jedno oczko * powtarzać (30)

4-6 okrążenie – naokoło (30)

7 okrążenie – * 3 półsłupki, 2 półsłupki razem * powtarzać (24)

8 okrążenie – 9 półsłupków, 2 półsłupki razem,2 półsłupki razem, 2 półsłupki razem, 9 półsłupków (21)

9 okrążenie – 9 półsłupków, 2 półsłupki razem, 9 półsłupków (19)

10 okrążenie – 9 półsłupków, 2 półsłupki razem, 8 półsłupków (18)

11 okrążenie – * 4 półsłupki, 2 półsłupki razem * powtarzać (15)

12-15 okrążenie naokoło (15)

16 okrążenie – * 3 półsłupki, 2 półsłupki razem * powtarzać (12)

17-19 okrążenie – naokoło (12)

20 okrążenie – 2 półsłupki w każdym oczku (24)

21-22 okrążenie – naokoło (24)

Ręce

1 okrążenie – Zrobić 2 oczka łańcuszka, w drugim oczku wykonać 5 półsłupków

2 okrążenie – w każdym oczku wykonać po 2 półsłupki (10)

3 okrążenie – * 1 półsłupek, 2 półsłupki w jednym oczku * powtarzać (15)

4 okrążenie – * 2 półsłupki, 2 półsłupki w jednym oczku * powtarzać (20)

5 okrążenie – 19 półsłupków, 2 półsłupki w jednym oczku (21)

6-7 okrążenie – naokoło (21)

8 okrążenie – 3 półsłupki,(2 półsłupki razem – powtórzyć 3 razy) 3 półsłupki (15)

9-10 okrążenie – naokoło (15)

11 okrążenie – 2 półsłupki razem, 13 półsłupków (14)

12 okrążenie – 2 półsłupki razem, 12 półsłupków (13)

13 okrążenie – 2 półsłupki razem, 11 półsłupków (12)

14-17 okrążenie – naokoło (14)

18 okrążenie – 2 półsłupki razem, 10 półsłupków (11)

19-24 okrążenie – naokoło (11)

Uszy

1 okrążenie – Zrobić 2 oczka łańcuszka, w drugim oczku wykonać 6 półsłupków

2 okrążenie – w każdym oczku wykonać po 2 półsłupki (12)

3 okrążenie – * 1 półsłupek, 2 półsłupki w jednym oczku * powtarzać (18)

4 okrążenie – * 8 półsłupków, 2 półsłupki w jednym oczku * powtarzać (20)

5-7 okrążenie – naokoło (20)

8 okrążenie – * 8 półsłupków, 2 półsłupki razem * powtarzać (18)

9–14 okrążenie – naokoło (18)

15 okrążenie – * 7 półsłupków, 2 półsłupki razem * powtarzać (16)

16-20 okrążenie – naokoło (16)

21 okrążenie – * 6 półsłupków, 2 półsłupki razem * powtarzać (14)

22-25 okrążenie – naokoło (14)

26 okrążenie – * 5 półsłupków, 2 półsłupki razem * powtarzać (12)

27-28 okrążenie – naokoło (12)

29 okrążenie – * 4 półsłupki, 2 półsłupki razem * powtarzać (10)

30 okrążenie – naokoło (10)

W nawiasach umieszczone są liczby półsłupków na koniec każdego rzędu po przerobieniu, pełnią one funkcję kontrolną, jeżeli na koniec rzędu nie ma wskazanej w nawiasie liczby, oznacza to, że wystąpił błąd.

Sweter damski

alize®

Sweter damski

Materiał: *400 gr włóczki Alize Mohair Classic – kolor 122, druty 6 mm*

Rozmiar: *36-38*

Wzór:

Wzór warkocza: *13 oczek przekładamy na drut pomocniczy i trzymamy z tyłu robótki, przerabiamy kolejne 13 oczek prawych, następnie 13 oczek prawych z drutu pomocniczego*

Wykonanie:

Tył:

Nabieramy 55 oczek i ustawiamy wzór następująco: 12 oczek prawych, 2 oczka lewe, 26 oczek prawych (13 x 13 warkocz), 2 oczka lewe, 13 oczek prawych (zwiększanie wykonujemy w tym miejscu). Dodajemy po jednym oczku w każdym rzędzie prawostronnym. Po 18 rzędach rozpoczynamy pierwszy warkocz w/w. opisanym miejscu. Każdy następny rozpoczynamy w odległości 22 rzędów od poprzedniego. Jednocześnie pamiętamy o dodawaniu oczek zgodnie z wcześniejszym opisem. 40 rząd przerabiamy następująco: 12 oczek prawych , 2 oczka lewe, 26 oczek warkocz, 2 oczka lewe, 26 oczek warkocz, 7 oczek prawych. Kontynuujemy dodawanie oczek. Kiedy osiągniemy 14 cm długości dodajemy jednorazowo 35 oczek. Przerabiamy kolejne 40 cm robótki. Następnie przystępujemy do zamykania oczek. W pierwszej kolejności zamykamy 35 oczek a później dokładnie w taki sam sposób jak dodawaliśmy w pierwszej części pracy, czyli 1 oczko w każdym rzędzie prawostronnym. Zmniejszamy do momentu otrzymania 55 oczek jak na początku pracy i pamiętamy o zakończeniu warkoczy w odpowiednich miejscach. Zamykamy wszystkie oczka.

Przód:

Wykonujemy dokładnie jak dla tyłu z jednym wyjątkiem: otworem na głowę. Na 16 cm robótki zamykamy po jednym oczku w 6 kolejnych rzędach, przerabiamy 20 cm i następnych 6 rzędach dodajemy po 1 oczku.

Wykończenie:

Zszywamy przód z tyłem. Następnie pracujemy oddzielnie na każdym z elementów. Nabieramy oczka dookoła rękawów, kołnierza i talii i przerabiamy 6 cm wzorem ściągacza (1 oczko lewe, 1 oczko prawe).

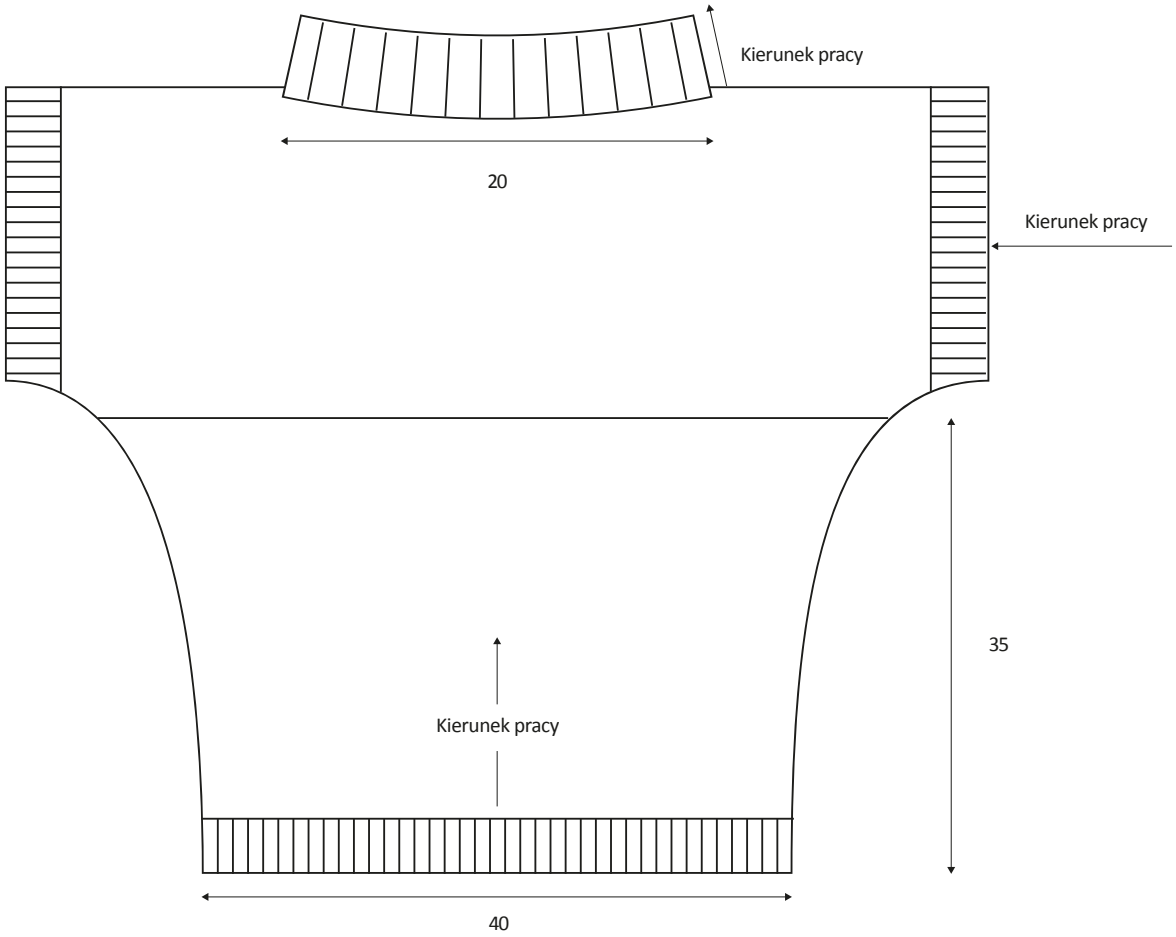

Rys. 1 – Sweter damski

Różowa sukienka z warkoczem

Różowa sukienka z warkoczem

Materiały: *Włóczka La Passion Daisy, druty 4 mm*

Rozmiar: *38*

Próbka: *26 rz x 18 o = 10 x 10 cm*

Wykonanie

Tył sukienki:

Na druty nr 4 nabieramy 106 o i wykonujemy 6 cm ściągacza 2/2, następnie dżersejem robimy 20 rz prosto, odejmując z obu stron 6 x 1 o co 6 rz, 6 x 1 o co 12 rz (mają zostać 82 o) do wysokości 100 rzędów. Następnie przerabiamy 14 rzędów prosto, potem 34 rz ściągaczem 2/2, zmieniamy ścieg na dżersej i robimy 14 rz, po obu stronach odejmując na podkrój pach 2 x 3 o, 2 x 2 o.

Pozostałe 62 oczka robimy prosto do wysokości 19 cm (40 rz). Robimy skosy ramion odejmując z obu stron 2 x 6 o i 2 x 5 o (2 x 22 oczka). Z 14 oczek robimy podkrój dekoltu.

Przód sukienki:

Na druty 4 mm nabieramy 122 o i wykonujemy identycznie jak tył. Na środku przodu robimy warkocz wg Schematu nr 1.

Rękawy:

Nabieramy 62 o (26 cm). Przez 14 rzędów (5 cm) wykonujemy ściągacz 2/2. Następnie na środku rękawa robimy warkocz do wysokości 22 rz (10 cm). Robimy główkę rękawa odejmując z obu stron 1 x 3 o, 1 x 2 o, 3 x 1 o co 4 rz, 10 x 1 o co 2 rz, 5 x 1 o co 1 rz, pozostałe 16 oczek zakańczamy.

Wykończenie:

Zszywamy tył z przodem, na dekolt nabieramy 100 oczek i wykonujemy 6 rz ściągaczem 2/2, po czym przyszywamy ściągacz dekoltu do sukienki. Rękawy zszywamy i przyszywamy do sukienki.

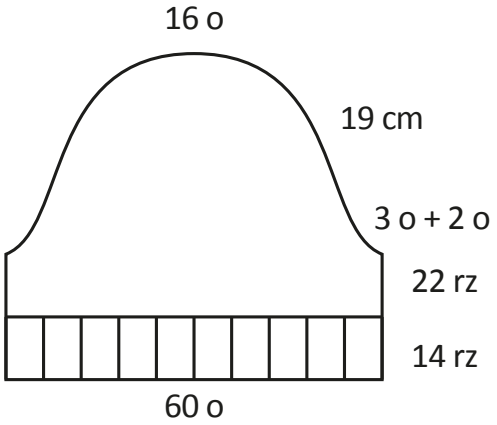

Rys. 1 – Rękaw

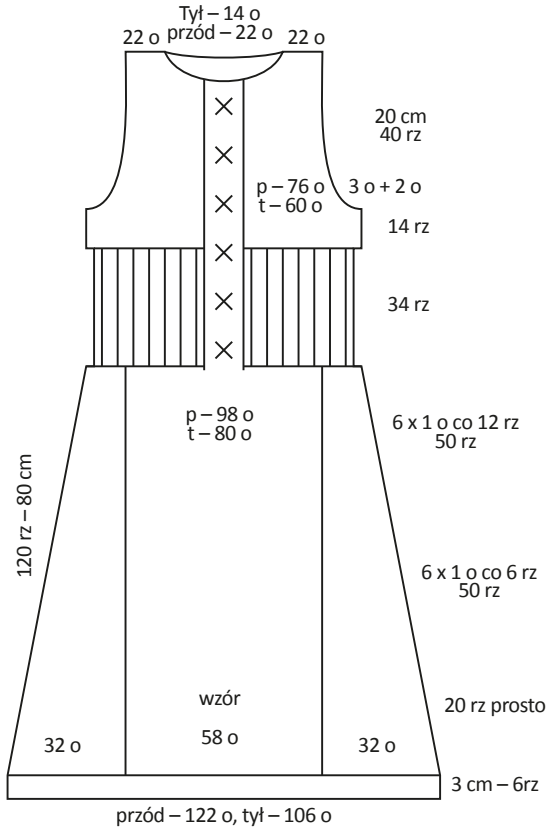

Rys. 2 – Sukienka

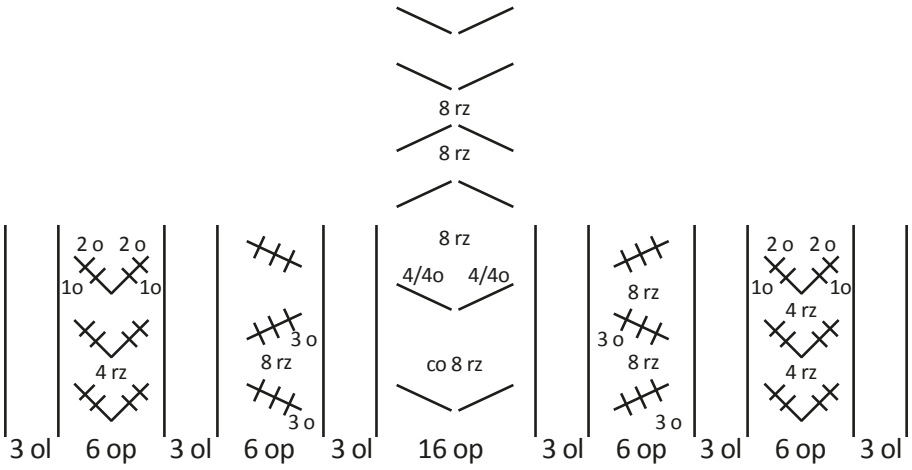

Schemat 1 – Warkocz

Sweter zapinany „nietoperz”

OPUS®

Sweter zapinany „nietoperz”

Materiały: *Włóczka Opus Polo 100 g / 200 m, druty 5 mm*

Rozmiar: *38 – 40*

Wykonanie

Tył:

Na druty nabrać 84 oczka (50 cm) i wykonać 44 rzędy (20 cm) ściągaczem 1/1. Następnie zmienić wzór na dżersej (oczka lewe – prawa strona), dodawać co 4 rz z obu stron po 1 oczku do wysokości 100 rzędów (50 cm) – mają być 124 oczka. Na rękawy dodać z obu stron 3 x 10 o – razem z rękawami ma to dawać 184 oczka (120 cm).

Dalej przerabiać 30 rzędów (13 cm), w połowie zakończyć 18 oczek na podkrój dekoltu i z obu stron po 9 oczek (razem ma być 36 oczek na podkrój dekoltu). Wszystkie oczka z rękawa i ramienia zamknąć od razu 2 razy (20 o + 56 o = 76 o = 49,5 cm).

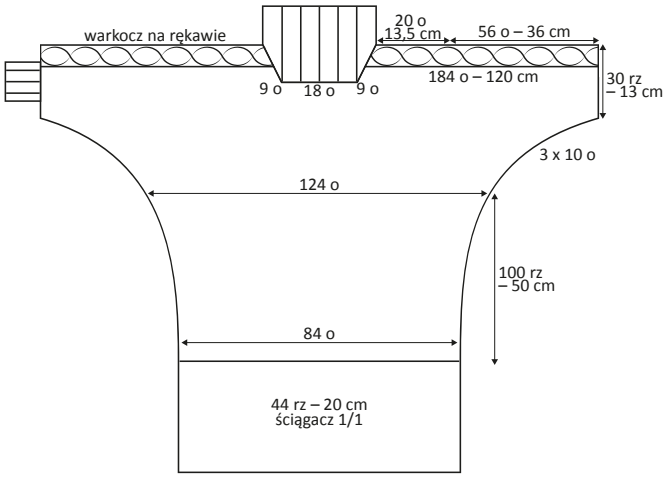

Rys. 1 – Tył swetra

Przód, lewa strona:

Nabrać na druty 52 oczka i wykonać ściągacz 1/1 na wysokość 44 rz (20 cm). Następnie wykonać wg Schematu 1 warkocze, dodając na prawym boku po 1 o co 4 rz (25 oczek) do wysokości 100 cm (50 cm).

Na lewym boku zrobić 7 o wzorem ściągaczowym 1/1 na plisę. Na rękaw dodać na prawym boku 3 x 10 o i robić rękaw do wysokości 10 rz – razem ma być 107 oczek. Wykonać podkrój na dekolt odejmując 7 oczek, następnie plisa 3 + 2 + 11 = 16 oczek. Pozostałe 84 oczka robić do wysokości 30 rz i wszystkie razem zakończyć. Zob. Rys. 2.

Przód, prawą stronę, wykonać identycznie jak lewą tylko w odwrotnej kolejności.

Ściągacze:

Nabrać na druty 40 oczek i wykonać ściągacz 1/1 do wysokości 20 rzędów, następnie zakończyć po obu stronach po 15 oczek. Pozostałe 10 oczek to wzór warkocza wg Schematu 2 na wysokość 50 cm (110 rzędów).

Wykończenie:

Boki przodów przyszyć do tyłu, następnie ściągacze doszyć do rękawów a pas warkocza doszyć do połączenia rękawów tył z przodem (warkocz wyjdzie na środku rękawa). Na dekolt nabrać 101 oczek i wykonać 20 rz ściągacza 1/1.

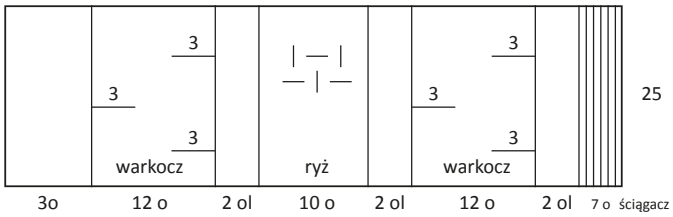

Schemat 1 – Wzór warkocza

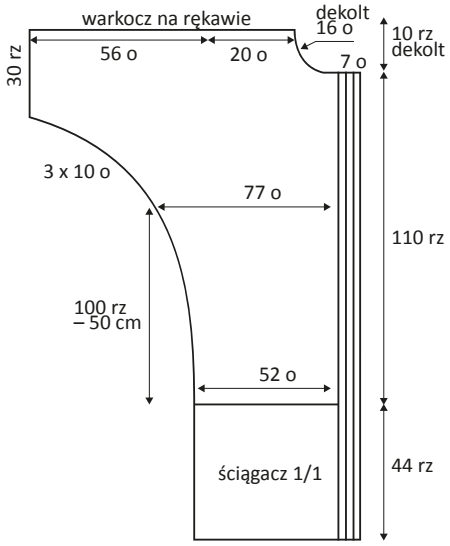

Rys. 2 – Przód, lewa strona

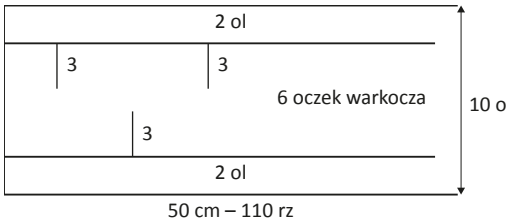

Schemat 2 – Warkocz przy ściągaczu

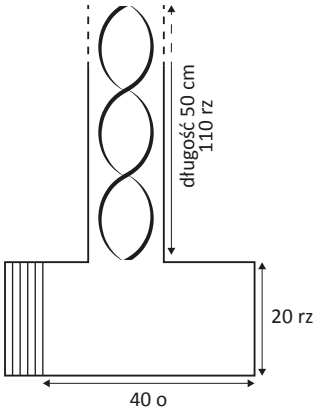

Rys. 3 – Warkocz wszywany do rękawa

Spódniczka i chusta

OPUS®

Spódniczka i chusta

Materiały: *Włóczka Opus Barcelona – 1 kg (na spódniczkę 450 g, na chustę ok. 550 g), druty 10 mm, szydełko 10 mm, gruba igła do wełny.*

Rozmiar: *38-40*

Próbka: *20 rz x 9 o = 10 x 10 cm*

Wzór: *ścieg francuski – wszystkie oczka prawe, ściągacz – *1 op + 1 ol*, na szydełku – naciągnięte słupki.*

Wykonanie

Tył spódniczki

Nabrać na druty 38 o, przerobić 4 cm wzorem francuskim. Następnie ściągamy z drutu po 1 o. jednocześnie przerabiając szydełkiem słupki. Rzędów przerobionych słupkami powinno być ogółem 16.

Od 17 rz nabieramy znów 38 o na druty i przerabiamy ściągaczem 1/1 6 cm czyli 7 rzędów. W ósmym rzędzie zakańczamy tył.

Przód spódniczki

Robić tak samo jak tył. Zszyć obie strony spódniczki ściegiem gładkim po bokach. Następnie wykonać dowolnej długości sznurek zakończony dowolnymi aplikacjami i wciągnąć go w ściągacz spódniczki.

Chusta:

Wykonujemy 1 o na szydełku i wbijamy na przemian raz z tyłu, raz z przodu 5 słupków, tak aby powstał wachlarzyk, który przenosimy na drut i wykonujemy rząd ściegiem francuskim tj. wszystkie oczka przerabiając na prawo.

W kolejnym rzędzie 1 o ściągamy na drut prawy i wbijamy się w „przęsło" 2 oczka przerabiając je na prawo oraz ponownie w to samo oczko, tym razem normalnie, też przerabiając je na prawo – dzięki temu z drugiego oczka powstały 2 oczka prawe. Wszystkie kolejne oczka przerabiamy na prawo ściegiem francuskim a ostatnie oczko na lewo. Kolejne rzędy przerabiamy tak jak poprzednie tj.

— wszystkie pierwsze oczka ściągamy w każdym rzędzie

— wszystkie drugie oczka przerabiamy dwukrotnie: raz wbijając się w przęsło i raz normalnie – oba przerabiamy na prawo

— wszystkie ostatnie oczka przerabiamy na lewo

Tak wykonujemy chustę do wysokości 80 cm ściegiem francuskim. Ostatni rząd zakańczamy.

Wykończenie

Wszywamy igłą końcówki wełny oraz dorabiamy sznurki z taką samą aplikacją jak w spódniczce. Sznurki mają służyć do zawiązywania chusty z przodu na wysokości klatki piersiowej.

prezentownik własnoręczny

Wyjątkowe zestawy do własnoręcznego wykonania robótki na drutach lub szydełku. Zestawy: czapka: sowa, małpka, szalik: owieczka, pies, kot. Czapki młodzieżowa i damska. Myjka z włóczki bawełnianej. Dostępne różne kolory. Szczegóły u sprzedawcy.

Biały golf z warkoczem – str. 3

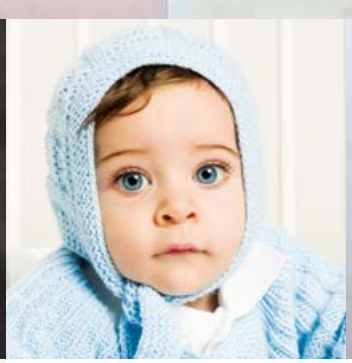

Prezent dla malucha – str. 5

Czapka i komin – str. 8

Poncho z torebką – str. 9

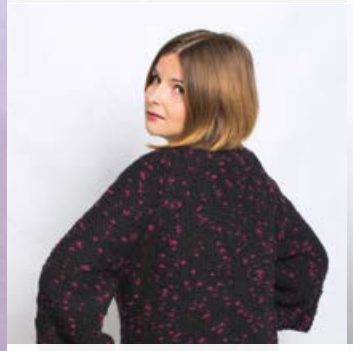

Sweter z rękawem ¾, torebka, kapelusz – str. 12

Dwustronny komin – tuba – str. 15

Sweter przekładany – str. 16

Sweter męski – str. 17

Poduszka z włóczki – str. 20

Sweter męski – str. 22

Włóczkowa torba – str. 24

Sweter dziecięcy z kapturem – str. 25

Żyrafa – str. 28

Miś – str. 29

Króliczek – str. 30

Sweter damski – str. 32

Różowa sukienka z warkoczem – str. 34

Sweter zapinany „nietoperz” – str. 36

Spódniczka i chusta – str. 38